OBSAH:

VNĚJŠÍ VÝPLNĚ OTVORŮ – 1.00

VNĚJŠÍ VÝPLNĚ OTVORŮ – 1.01

VNITŘNÍ VÝPLNĚ OTVORŮ – 2.00

VNITŘNÍ VÝPLNĚ OTVORŮ – 2.01

VNITŘNÍ VÝPLNĚ OTVORŮ – 2.02

TRUHLÁŘSKÉ VÝROBKY (VNITŘNÍ PARAPETY) – 3.00

KLEMPÍŘSKÉ VÝROBKY (VNĚJŠÍ PARAPETY) – 4.00

RADIATORY A ÚPRAV ÚT – 5.00

UMYVADLO PRO VOZÍČKÁŘE – 6.00

SVISLÉ MADLO VEDLE UMYVADLA O DÉLEC MIN. 500 MM – 6.00–1

WC PRO VOZÍČKÁŘE – 6.01

MADLO SKLOPNÉ S DRŽÁKEM NA TOALETNÍ PAPÍR 834 MM – 6.01–1

MADLO UNIVERSÁLNÍ SE SVISLOU ČSTÍ, OCELOVÁ TR. 28 MM – 6.01–2

VÝLEVKA S INSATLAČNÍ PŘEDSTĚNOU – 6.02

UMYVÁTKO – 6.03

ZÁVĚSNÝ MODUL DO SDK PRO UMYVADLO –6.04

ZÁVĚSNÉ WC – 6.05

ZÁVĚSNÝ MODUL SE SPALCHOVÁNÍM DO SDK A ZDIVA – 6.06

DODÁVKA VNITŘNÍHO VYBAVENÍ ORDINACE "VŠEOBECNÉHO LÉKAŘE" – 6.07

ZÁPACHOVÁ UZÁVĚRKA PRO ODVOD KONDENZÁTU Z POTRUBÍ VZT – 6.08

SDK KONSTRUKCE PŘÍČKA MČ.06 – 7.00

SDK KONSTRUKCE PŘÍČKA MČ.08 – 7.01

DVÍŘKA DO SDK VAR. ZDIVA POL. 04– 7.02

SDK KONSTRUKCE PODHLEDU MČ. 09 – 7.03

SDK KONSTRUKCE KASTLÍKU MČ 06 – 7.04

SDK KONSTRUKCE KASTLÍKU MČ. 07 A 10 – 7.05

SDK KONSTRUKCE PŘEDSTĚNY MČ. 06 A 07 – 7.06

SDK KONSTRUKCE PŘEDSTĚNY MČ 08 A 09 – 7.07

PODLAHOVÁ KRYTINA – 8.00

09.11.2023

Pospíchal Petr
Zodpovědný projektant:

razítko a podpis

Výtisk č.

AKCE: STAVEBNÍ ÚPRAVY A ZMĚNA UŽÍVÁNÍ ORDINACE PRAKTICKÉHO LÉKAŘE V DOMOVĚ PRO SENIORY ČP. 2031 Žilžkova, Turnov– na st.p.č. 865/3 v k.ú. Turnov	
OBJEDNATEL: Město Turnov Antonína Dvořáka 335, 511 01 Turnov, IČ: 00276227	Stupeň: OHLÁŠENÍ STAVBY
STAVEBNÍ OBJEKT, PROVOZNÍ SOUBOR: ČP 2031	Číslo zakázky: 23/09–003 / Změna:
ČÁST, PROFESE: ARCHITEKTONICKO STAVEBNĚ KONSTRUKČNÍ ŘEŠENÍ	Část: D. 1–2 / Formát: 29 xA4
VÝKRES: TABULKA OSTATNÍCH PRVKŮ – OBECNÉ VYBAVENÍ, SPECIFIKACE	Č.výkr.: 103 / Měřítko:

ACTIV Projekce, s.r.o.

koresp. adresa: P.O. BOX 25, 295 01 Mnichovo Hradiště
e-mail: info@activprojekce.cz, web: www.activprojekce.cz
mob.: +420 739 292 861, IČ 27538320, DIČ CZ27538320

TABULKA OSTATNÍCH PRVKŮ

STAVEBNÍ ÚPRAVY A ZMĚNA UŽÍVÁNÍ – ORDINACE PL V DOMOVĚ PRO SENIORY ČP. 2031 ŽIŽKOVA

VNĚJŠÍ VÝPLNĚ OTVORŮ – OBECNÉ VYBAVENÍ, SPECIFIKACE

POL.	POZNÁMKA	POPIS	POČET KUSŮ
D00	výkr. č. 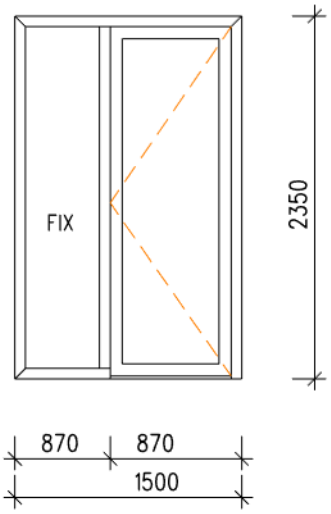	OTVÍRAVÉ JEDNOKŘÍDLÉ, PRAVÉ – OKNO MUSÍ BÝT OPATŘENÉ POJISTKOU PROTI PRŮVANU – CELÉ OKNO MAXIMÁLNĚ U_w=0,9 W/m²K – OKNO BUDE VYBAVENO VNITŘNÍM PARAPETEM Z MDF DESEK A VENKOVNÍM PARAPETEM Z TIZN PLECHU – PLASTOVÉ KŘÍDLO – PLASTOVÝ PROFIL, ODSTÍN DLE VÝBĚRU INVESTORA – PŘI MONTÁŽI OKEN BUDE POUŽITA PAROPROPUSTNÁ A PAROTĚSNÁ PÁSKA – ROZMĚRY RÁMU JE NUTNÉ PŘIZPŮSOBIT VYBOURANÉMU OTVORU V KOORDINACI S BUDOUCÍM KZS – DVEŘE ŠÍŘE MIN 300 MM BEZ PRAHU – OKNO – JE NUTNÉ PŘED VÝROBOU ZAMĚŘIT STÁVAJÍCÍ OTVOR A ZPRACOVAT VÝROBNÍ DOKUMENTACI	1

STAVEBNÍ OTVOR: 1500/2350 MM

RÁM: PLASTOVÉ BALKÓNOVÉ DVEŘE – 7 KOMOROVÝ SYSTÉM – BARVA NAPŘ. V ODSTÍNU MODRÉ, VNITŘNÍ BÍLÁ ODSTÍN DLE VÝBĚRU INVESTORA, BUDE VYBRÁNA ZE VZORNÍKU RAL

ZASKLENÍ: IZOLAČNÍ TROJSKLO (4–16G–4–16–4)

KOVÁNÍ: TŘIPOLOHOVÉ (ZAVŘENÍ, OTEVŘENÍ, MIKROVENTILACE)

POZNÁMKY:

- V MÍSTNOSTECH, KDE BUDE POUŽITO PŘIROZENÉ VĚTRANÍ, MUSÍ BÝT OKNA ZAJIŠTĚNA PROTI ROZBITI V DŮSLEDKU PRŮVANU
- VÝKRESY NESLOUŽÍ JAKO VÝROBNÍ DOKUMENTACE. VÝROBNÍ DOKUMENTACE K DANÝM PRVKŮM, OTVOROVÝCH VÝPLNI, ZÁMEČNICKÝM PRVKŮM ATD. PŘEDLOŽÍ DODAVATEL GP A INVESTOROVI K ODSOUHLASENI.
- DODAVATEL JE POVINEN PŘED OBJEDNÁNÍM DANÝCH PRVKŮ, OTVOROVÝCH VÝPLNI, ZÁMEČNICKÝM PRVKŮM ATD. OVĚŘIT ROZMĚRY OTVORŮ NA STAVBĚ DLE SKUTEČNOSTI.
- BAREVNOST FINÁLNÍCH POVRCHOVÝCH ÚPRAV BUDE ODSOUHLASENA INVESTOREM A GP NA ZÁKLADĚ PŘEDLOŽENÝCH VZORKŮ.
- POZICE A STAV NOSNÝCH KONSTRUKCI SKRYTÝCH ZA STÁVAJÍCÍMI KONSTRUKCEMI A OMÍTKAMI MUSÍ BÝT OVĚŘENY BĚHEM PROVÁDĚNI STAVBY.
- DODAVATEL ZAJISTI, ABY MEZI JEDNOTLIVÝMI MATERIÁLY NEDOCHÁZELO K CHEMICKÝM REAKCÍM, VEDOUCÍM K DEGRADACI MATERIÁLU NEBO JEHO POVRCHOVÉMU ZABARVENI.
- VEŠKERÉ ROZPORY VÝKRESOVÉ DOKUMENTACE OPROTI SKUTEČNÉMU STAVU JE ZHOTOVITEL POVINEN KONZULTOVAT GP V DOSTATEČNÉM PŘEDSTIHU.
- VEŠKERÉ NAVRŽENÉ PRVKY PODLÉHAJÍ PŘÍSLUŠNÉMU STATICKÉMU POSOUZENI!
- DOKUMENTACE FUNGUJE JAKO CELEK, JEDNOTLIVÉ PRVKY APOD. MOHOU BÝT ZAKRESLENY NEBO POPSÁNY JEN V NĚKTERÉ ČÁSTI PROJEKTOVÉ DOKUMENTACE. VEŠKERÉ KONSTRUKCE, PRVKY A VÝROBKY BUDOU PROVEDENY A DODÁNY V SOULADU ČSN NEBO EN, DOPORUČENÍM VÝROBCE A PLATNÝMI PRÁVNÍM I PRÁVNÍMI VÝROBCE A PLATNÝMI PRÁVNÍMI PRÁVNÍMI PŘEDPISY V ČR, POKUD NENL PROJEKTEM NEBO NAVAZUJÍCÍMI VÝROBNÍMI POSTUPY STANOVEN POŽADAVEK VYŠŠÍ.

POZN : PŘED VÝROBOU BUDOU DVEŘNÍ OTVORY ZAMĚŘENY A JEJICH ROZMĚRY KONZULTOVÁNY SE ZODPOVĚDNÝM PROJEKTANTEM. PŘED VÝROBOU BUDE PŘEDLOŽENA DÍLENSKÁ DOKUMENTACE KE KONZULTACI ZODPOV. PROJEKTANTOVI. DODAVATEL RUČÍ ZA TECHNICKÉ A FUNKČNÍ PARAMETRY A ŽIVOTNOST OKEN BEZ OHLEDU NA VELIKOST DVEŘÍ. ATESTY DLE ČSN EN ISO 9001:2001.GRAFICKÉ ZOBRAZENÍ SCHÉMATU OKNA ODPOVÍDÁ POHLEDU ZE STRANY ZÁVĚSŮ.

TABULKA OSTATNÍCH PRVKŮ

STAVEBNÍ ÚPRAVY A ZMĚNA UŽÍVÁNÍ – ORDINACE PL V DOMOVĚ PRO SENIORY ČP. 2031 ŽIŽKOVA

VNĚJŠÍ VÝPLNĚ OTVORŮ – OBECNÉ VYBAVENÍ, SPECIFIKACE

POL.	POZNÁMKA	POPIS	POČET KUSŮ
001	výkr. č. 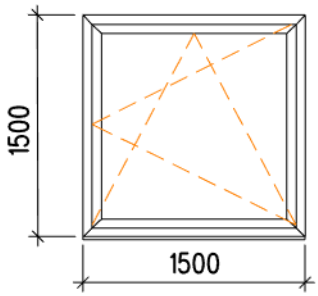	OTVÍRAVÉ, VÝKLOPNÉ JEDNOKŘÍDLÉ – OKNO MUSÍ BÝT OPATŘENÉ POJISTKOU PROTI PRŮVANU – CELÉ OKNO MAXIMÁLNĚ U_w=0,9 W/m²K – OKNO BUDE VYBAVENO VNITŘNÍM PARAPETEM Z MDF DESEK A VENKOVNÍM PARAPETEM Z TIZN PLECHU – PLASTOVÉ KŘÍDLO – PLASTOVÝ PROFIL, ODSTÍN DLE VÝBĚRU INVESTORA – PŘI MONTÁŽI OKEN BUDE POUŽITA PAROPROPUSTNÁ A PAROTĚSNÁ PÁSKA – ROZMĚRY RÁMU JE NUTNÉ PŘIZPŮSOBIT VYBOURANÉMU OTVORU V KOORDINACI S BUDOUCÍM KZS – OKNO BUDE VYBAVENO SÍŤKOU PROTI HMYZU – OKNO – JE NUTNÉ PŘED VÝROBOU ZAMĚŘIT STÁVAJÍCÍ OTVOR A ZPRACOVAT VÝROBNÍ DOKUMENTACI	2

STAVEBNÍ OTVOR: 1500/1500 MM

RÁM: PLASTOVÉ OKNO – 7 KOMOROVÝ SYSTÉM
– BARVA NAPŘ. V ODSTÍNU MODRÉ, VNITŘNÍ BÍLÁ
ODSTÍN DLE VÝBĚRU INVESTORA, BUDE VYBRÁNA ZE VZORNÍKU RAL

ZASKLENÍ: IZOLAČNÍ TROJSKLO (4–1G–4–16–4)

KOVÁNÍ: ČTYŘPOLOHOVÉ (ZAVŘENÍ, OTEVŘENÍ, VĚTRÁNÍ, MIKROVENTILACE)

POZNÁMKY:

- V MÍSTNOSTECH, KDE BUDE POUŽITO PŘIROZENÉ VĚTRANÍ, MUSÍ BÝT OKNA ZAJIŠTĚNA PROTI ROZBITI V DŮSLEDKU PRŮVANU
- VÝKRESY NESLOUŽÍ JAKO VÝROBNÍ DOKUMENTACE. VÝROBNÍ DOKUMENTACE K DANÝM PRVKŮM, OTVOROVÝCH VÝPLNI, ZÁMEČNICKÝM PRVKŮM ATD. PŘEDLOŽÍ DODAVATEL GP A INVESTOROVI K ODSOUHLASENI.
- DODAVATEL JE POVINEN PŘED OBJEDNÁNÍM DANÝCH PRVKŮ, OTVOROVÝCH VÝPLNI, ZÁMEČNICKÝM PRVKŮM ATD. OVĚŘIT ROZMĚRY OTVORŮ NA STAVBĚ DLE SKUTEČNOSTI.
- BAREVNOST FINÁLNÍCH POVRCHOVÝCH ÚPRAV BUDE ODSOUHLASENA INVESTOREM A GP NA ZÁKLADĚ PŘEDLOŽENÝCH VZORKŮ.
- POZICE A STAV NOSNÝCH KONSTRUKCI SKRYTÝCH ZA STÁVAJÍCÍMI KONSTRUKCEMI A OMÍTKAMI MUSÍ BÝT OVĚŘENY BĚHEM PROVÁDĚNI STAVBY.
- DODAVATEL ZAJISTI, ABY MEZI JEDNOTLIVÝMI MATERIÁLY NEDOCHÁZELO K CHEMICKÝM REAKCÍM, VEDOUCÍM K DEGRADACI MATERIÁLU NEBO JEHO POVRCHOVÉMU ZABARVENI.
- VEŠKERÉ ROZPORY VÝKRESOVÉ DOKUMENTACE OPROTI SKUTEČNÉMU STAVU JE ZHOTOVITEL POVINEN KONZULTOVAT GP V DOSTATEČNÉM PŘEDSTIHU.
- VEŠKERÉ NAVRŽENÉ PRVKY PODLÉHAJÍ PŘÍSLUŠNÉMU STATICKÉMU POSOUZENI!
- DOKUMENTACE FUNGUJE JAKO CELEK, JEDNOTLIVÉ PRVKY APOD. MOHOU BÝT ZAKRESLENY NEBO POPSÁNY JEN V NĚKTERÉ ČÁSTI PROJEKTOVÉ DOKUMENTACE. VEŠKERÉ KONSTRUKCE, PRVKY A VÝROBKY BUDOU PROVEDENY A DODÁNY V SOULADU ČSN NEBO EN, DOPORUČENÍM VÝROBCE A PLATNÝMI PRÁVNÍM I PRÁVNÍMI VÝROBCE A PLATNÝMI PRÁVNÍMI PRÁVNÍMI PŘEDPISY V ČR, POKUD NENL PROJEKTEM NEBO NAVAZUJÍCÍMI VÝROBNÍMI POSTUPY STANOVEN POŽADAVEK VYŠŠÍ.

POZN : PŘED VÝROBOU BUDOU DVEŘNÍ OTVORY ZAMĚŘENY A JEJICH ROZMĚRY KONZULTOVÁNY SE ZODPOVĚDNÝM PROJEKTANTEM. PŘED VÝROBOU BUDE PŘEDLOŽENA DÍLENSKÁ DOKUMENTACE KE KONZULTACI ZODPOV. PROJEKTANTOVI. DODAVATEL RUČÍ ZA TECHNICKÉ A FUNKČNÍ PARAMETRY A ŽIVOTNOST OKEN BEZ OHLEDU NA VELIKOST DVEŘÍ. ATESTY DLE ČSN EN ISO 9001:2001.GRAFICKÉ ZOBRAZENÍ SCHÉMATU OKNA ODPOVÍDÁ POHLEDU ZE STRANY ZÁVĚSŮ.

TABULKA OSTATNÍCH PRVKŮ

STAVEBNÍ ÚPRAVY A ZMĚNA UŽÍVÁNÍ – ORDINACE PL V DOMOVĚ PRO SENIORY ČP. 2031 ŽIŽKOVA

VNITŘNÍ VÝPLNĚ OTVORŮ – OBECNÉ VYBAVENÍ, SPECIFIKACE

POL.	POZNÁMKA	POPIS	POČET KUSŮ
D01/P	výkr. č.		1 x P
	MATERIÁL :	RÁM – MDF, VÝPLŇ – ZTUŽENÁ PAPÍROVÁ VOŠTINA, POVRCHOVÁ ÚPRAVA – LAMINO	
	BARVA :	POVRCH–LAMINO, BARVA SVĚTLE ŠEDÁ NAPŘ. RAL 9006	
	KOVÁNÍ :	SYSTÉMOVÉ PANTY, BARVA : NEREZ	
	KLIKY :	KLIKA/KLIKA, ZÁMEK CYLINDRICKÝ, DĚLENÝ ŠTÍTEK KOVOVÝ POVRCH : BROUŠENÁ OCEL	
	ZÁRUBEŇ :	NOVÁ OC. ZÁRUBEŇ, NÁTĚR BARVA SVĚTLE ŠEDÁ NAPŘ. RAL 7016	
	PROSKLENÍ :	PRŮSVINÉ ALE NÉ PRŮHLEDNÉ, VRSTVENÉ SKLO S PVB FÓLIÍ	
	DOPLŇKY :	BEZPRAHOVÉ PROVEDENÍ VĚTRACÍ KOVOVÁ MŘÍŽKA 425/125mm	
	PROTIHLUKOVÉ PARAMETRY :	POŽADAVKY DLE ČSN 73 0532 DVEŘE R_W=27 dB,	

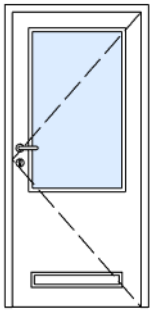

800/1970

POL.	POZNÁMKA	POPIS	POČET KUSŮ
D02/P D02/L	výkr. č.		1 x L 1 x P
	MATERIÁL :	RÁM – MDF, VÝPLŇ – ZTUŽENÁ PAPÍROVÁ VOŠTINA, POVRCHOVÁ ÚPRAVA – LAMINO	
	BARVA :	POVRCH–LAMINO, BARVA SVĚTLE ŠEDÁ NAPŘ. RAL 9006	
	KOVÁNÍ :	SYSTÉMOVÉ PANTY, BARVA : NEREZ	
	KLIKY :	KLIKA/KLIKA, ZÁMEK CYLINDRICKÝ, DĚLENÝ ŠTÍTEK KOVOVÝ POVRCH : BROUŠENÁ OCEL	
	ZÁRUBEŇ :	NOVÁ OC. ZÁRUBEŇ, NÁTĚR BARVA SVĚTLE ŠEDÁ NAPŘ. RAL 7016	
	PROSKLENÍ :		
	DOPLŇKY :	BEZPRAHOVÉ PROVEDENÍ VĚTRACÍ KOVOVÁ MŘÍŽKA 425/125mm	
	PROTIHLUKOVÉ PARAMETRY :		

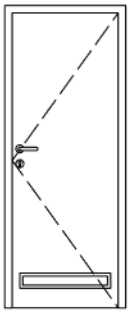

700/1970

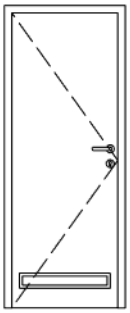

700/1970

POZN : PŘED VÝROBOU BUDOU DVEŘNÍ OTVORY ZAMĚŘENY A JEJICH ROZMĚRY KONZULTOVÁNY SE ZODPOVĚDNÝM PROJEKTANTEM. PŘED VÝROBOU BUDE PŘEDLOŽENA DÍLENSKÁ DOKUMENTACE KE KONZULTACI ZODPOV. PROJEKTANTOVI. DODAVATEL RUČÍ ZA TECHNICKÉ A FUNKČNÍ PARAMETRY A ŽIVOTNOST OKEN BEZ OHLEDU NA VELIKOST DVEŘÍ. ATESTY DLE ČSN EN ISO 9001:2001.GRAFICKÉ ZOBRAZENÍ SCHÉMATU OKNA ODPOVÍDÁ POHLEDU ZE STRANY ZÁVĚSŮ.

TABULKA OSTATNÍCH PRVKŮ

STAVEBNÍ ÚPRAVY A ZMĚNA UŽÍVÁNÍ – ORDINACE PL V DOMOVĚ PRO SENIORY ČP. 2031 ŽIŽKOVA

VNITŘNÍ VÝPLNĚ OTVORŮ – OBECNÉ VYBAVENÍ, SPECIFIKACE

POL.	POZNÁMKA	POPIS	POČET KUSŮ
D03/P D03/L	výkr. č.		2 x L 1 x P
	MATERIÁL :	RÁM – MDF, VÝPLŇ – ZTUŽENÁ PAPÍROVÁ VOŠTINA, POVRCHOVÁ ÚPRAVA – LAMINO	
	BARVA :	POVRCH–LAMINO, BARVA SVĚTLE ŠEDÁ NAPŘ. RAL 9006	
	KOVÁNÍ :	SYSTÉMOVÉ PANTY, BARVA : NEREZ	
	KLIKY :	KLIKA/KLIKA, ZÁMEK CYLINDRICKÝ, DĚLENÝ ŠTÍTEK KOVOVÝ POVRCH : BROUŠENÁ OCEL	
	ZÁRUBEŇ :	SÁTVAJÍCÍ OC. ZÁRUBEŇ, NÁTĚR BARVA SVĚTLE NAPŘ. ŠEDÁ RAL 7016	
	PROSKLENÍ :		
	DOPLŇKY :	BEZPRAHOVÉ PROVEDENÍ	
	PROTIHLUKOVÉ PARAMETRY :	POŽADAVKY DLE ČSN 73 0532 DVEŘE R_W=27 dB,	

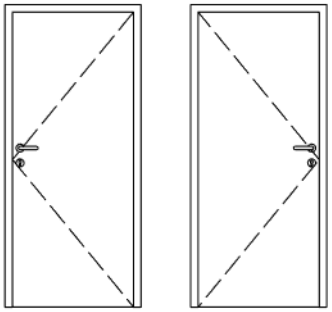

800/1970 800/1970

POL.	POZNÁMKA	POPIS	POČET KUSŮ
D04/P	výkr. č.		1 x L
	MATERIÁL :	RÁM – MDF, VÝPLŇ – ZTUŽENÁ PAPÍROVÁ VOŠTINA, POVRCHOVÁ ÚPRAVA – LAMINO	
	BARVA :	POVRCH–LAMINO, BARVA SVĚTLE ŠEDÁ NAPŘ. RAL 9006	
	KOVÁNÍ :	SYSTÉMOVÉ PANTY, BARVA : NEREZ	
	KLIKY :	KLIKA/KLIKA, ZÁMEK CYLINDRICKÝ, DĚLENÝ ŠTÍTEK KOVOVÝ POVRCH : BROUŠENÁ OCEL	
	ZÁRUBEŇ :	SÁTVAJÍCÍ OC. ZÁRUBEŇ, NÁTĚR BARVA SVĚTLE NAPŘ. ŠEDÁ RAL 7016	
	PROSKLENÍ :		
	DOPLŇKY :	BEZPRAHOVÉ PROVEDENÍ VĚTRACÍ KOVOVÁ MŘÍŽKA 425/125mm	
	PROTIHLUKOVÉ PARAMETRY :	POŽADAVKY DLE ČSN 73 0532 DVEŘE R_W=27 dB,	

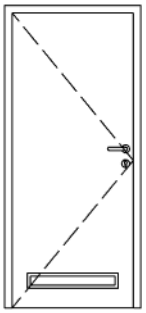

800/1970

WC zámek s možností odemknutí z venku
Na straně opačné od závěsů je křídlo přes celou šířku opatřeno nerez, madlem ve výšce 800 mm

POZN : PŘED VÝROBOU BUDOU DVEŘNÍ OTVORY ZAMĚŘENY A JEJICH ROZMĚRY KONZULTOVÁNY SE ZODPOVĚDNÝM PROJEKTANTEM. PŘED VÝROBOU BUDE PŘEDLOŽENA DÍLENSKÁ DOKUMENTACE KE KONZULTACI ZODPOV. PROJEKTANTOVI. DODAVATEL RUČÍ ZA TECHNICKÉ A FUNKČNÍ PARAMETRY A ŽIVOTNOST OKEN BEZ OHLEDU NA VELIKOST DVEŘÍ. ATESTY DLE ČSN EN ISO 9001:2001.GRAFICKÉ ZOBRAZENÍ SCHÉMATU OKNA ODPOVÍDÁ POHLEDU ZE STRANY ZÁVĚSŮ.

TABULKA OSTATNÍCH PRVKŮ

STAVEBNÍ ÚPRAVY A ZMĚNA UŽÍVÁNÍ – ORDINACE PL V DOMOVĚ PRO SENIORY ČP. 2031 ŽIŽKOVA

VNITŘNÍ VÝPLNĚ OTVORŮ – OBECNÉ VYBAVENÍ, SPECIFIKACE

POL.	POZNÁMKA	POPIS	POČET KUSŮ
	výkr. č.	CERTIFIKOVANÝ DVEŘNÍ ZAVÍRAČ S HŘEBENOVOU TECHNOLOGIÍ A LOMENÝM RAMÍNKEM URČENÝ PRO PROTIPOŽÁRNÍ A KOUŘOTĚSNÉ DVEŘE (PROHLÁŠENÍ O SHODĚ S NORMOU EN 1154). DVEŘNÍ ZAVÍRAČ LZE NAMONTOVAT NA LEVÉ I PRAVÉ DVEŘE	2

- ROZSAH SIL EN 2/3/4/5 (NASTAVITELNÝ DLE MONTÁŽE)
- PLYNULE NASTAVITELNÁ RYCHLOST ZAVÍRÁNÍ, DOVÍRÁNÍ A ÚHLU OTEVŘENÍ (BACK-CHECK) POMOCÍ TERMODINAMICKÝCH VENTILŮ
- ÚHEL OTEVŘENÍ DO 180° (125° PŘI MONTÁŽI PRO SÍLU EN5)
- PROVEDENÍ VÝROBKU: STŘÍBRNÁ, BÍLÁ RAL 9016, HNĚDÁ RAL 8014, ČERNÁ RAL 9005

POZN : PŘED VÝROBOU BUDOU DVEŘNÍ OTVORY ZAMĚŘENY A JEJICH ROZMĚRY KONZULTOVÁNY SE ZODPOVĚDNÝM PROJEKTANTEM. PŘED VÝROBOU BUDE PŘEDLOŽENA DÍLENSKÁ DOKUMENTACE KE KONZULTACI ZODPOV. PROJEKTANTOVI. DODAVATEL RUČÍ ZA TECHNICKÉ A FUNKČNÍ PARAMETRY A ŽIVOTNOST OKEN BEZ OHLEDU NA VELIKOST DVEŘÍ. ATESTY DLE ČSN EN ISO 9001:2001.GRAFICKÉ ZOBRAZENÍ SCHÉMATU OKNA ODPOVÍDÁ POHLEDU ZE STRANY ZÁVĚSŮ.

TABULKA OSTATNÍCH PRVKŮ

STAVEBNÍ ÚPRAVY A ZMĚNA UŽÍVÁNÍ – ORDINACE PL V DOMOVĚ PRO SENIORY ČP. 2031 ŽIŽKOVA

TRUHLÁŘSKÉ VÝROBKY (VNITŘNÍ PARAPETY) – OBECNÉ VYBAVENÍ, SPECIFIKACE

POL.	POZNÁMKA	POPIS		SCHÉMA
T01	POPIS	VNITŘNÍ PARAPET POSTFORMING		
	ŠÍŘKA	130 mm		
	CELK. DÉLKA	1,50 m	∑= 3,00 m	
	POČET KUSŮ	2 ks (T01)		
	MATERIÁL	DTD: – NEJVYŠŠÍ KVALITA P5 – VODĚODOLNÁ LEPIDLO (NOS): – VLHKUODOLNÉ LEPIDLO TŘÍDA D3, VODĚODOLNÉ VRCHNÍ STRANA: – DEKORATIVNÍ 0,6 MM HPL (CPL) LAMINÁT SPODNÍ STRANA: – PROTITAŽNÁ FÓLIE ZADNÍ STRANA: – HRANOVACÍ PÁSKA BOČNÍ STRANA: – HRANOVACÍ PÁSKA, (PVC KRYTKA NE!) – DLE DEKORU OKEN – UPŘESNĚNO V AD		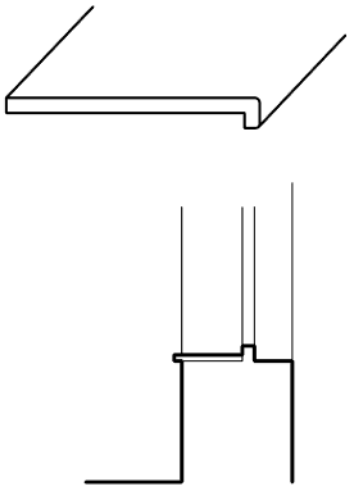
	POZNÁMKA	5% NA PROŘEZ	∑= 3,15 m	
		SPOJOVACÍ MATERIÁL A VEŠKERÉ PRVKY VÝROBKU NUTNÉ K ŘÁDNÉMU DOKONČENÍ DÍLA JSOU SOUČÁSTÍ DODÁVKY		

POZNÁMKA
KONEČNÝ DEKOR A TVAR BUDE UPŘESNĚN S INVESTROEM V RÁMCI AD PŘI KD NA STAVBĚ.
ZEDNICKÉ ZAPRAVENÍ JE NUTNO KALKULOVAT S OHLEDEM NA PŘEDPOKLÁDANÝ ROZSAH STAVEBNÍCH PRACÍ A NA TL. OBVODOVÝCH ZDÍ. VÝROBA A KONEČNÝ POČET DLE SKUTEČNÝCH ROZMĚRŮ KAŽDÉ DESKY NA STAVBĚ!

DODÁVKA VČ. PODEZDĚNÍ, FIXOVÁNO LEPIDLEM – NAPŘ. NÍZKOEXPANZNÍ POLYURETAN, BUDE VŠAK ZAJIŠTĚNA PŘILNAVOST A PEVNOST, PLOCHY BUDOU PENETROVÁNY.
ZOHLEDNIT RŮZNÉ PODKLADY PRO KOTVENÍ
PŮVODNÍ PLNÁ CIHLA, NOVÉ ZDIVO Z KERAMICKÝCH DĚROVANÝCH TVAROVEK, DŘEVO, BETON.,

U PRAPETU NEBUDE TMELENA SPÁRA MEZI RÁMEM A DESKOU

PŘI JAKÉKOLIV POCHYBNOSTI ČI ZJIŠTĚNÍ OKOLNOSTÍ NA STAVBĚ, KTERÉ ZNEMOŽNÍ POUŽITÍ NAVRŽENÉHO POSTUPU BUDOU PRÁCE ZASTAVENY A VYŘEŠENY S PORJEKTANTEM ZA ÚČASTI TECHNICKÉHO DOZORA A INVESTORA. TATO PROJEKTOVÁ DOKUMENTACE, ANI ŽÁDNÁ JEJÍ ČÁST NESLOUŽÍ JAKO DÍLENSKÁ DOKUMENTACE, KTEROU SI ZAJIŠŤUJE DODAVATEL JAKO SOUČÁST DODÁVKY.

TABULKA OSTATNÍCH PRVKŮ

STAVEBNÍ ÚPRAVY A ZMĚNA UŽÍVÁNÍ – ORDINACE PL V DOMOVĚ PRO SENIORY ČP. 2031 ŽIŽKOVA

KLEMPÍŘSKÉ VÝROBKY (VNĚJŠÍ PARAPETY) – OBECNÉ VYBAVENÍ, SPECIFIKACE

POL.	POZNÁMKA	POPIS		SCHÉMA
K01	POPIS	OPLECHOVÁNÍ PARAPETU		
	ROZMĚR	RŠ = 260 mm		
	CELK. DÉLKA	1,50 m	∑= 3,00 m	
	POČET KUSŮ	2 ks (K01)		
	MATERIÁL	TITANZINKOVÝ PLECH TL. 0,7 MM		
	POZNÁMKA	5% NA PROSTŘIH	∑= 3,15 m	
		SPOJOVACÍ MATERIÁL A VEŠKERÉ PRVKY VÝROBKU NUTNÉ K ŘÁDNÉMU DOKONČENÍ DÍLA JSOU SOUČÁSTÍ DODÁVKY		

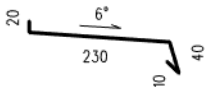

POZNÁMKA
PŘESNÉ ROZMĚRY A POČTY PRVKŮ NUTNO OVĚŘIT NA STAVBĚ.

PRÁCE S PLECHEM BUDOU PROVÁDĚNY V SOULADU S ČSN 73 3610 A POKYNY VÝROBCE MATERIÁU. DODAVATEL OVĚŘÍ VZÁJEMNOU SNÁŠENLIVOST JEDNOTLIVÝCH POUŽITÝCH MATERIÁLŮ. NEBUDOU AKCEPTOVÁNA PŘIPOJENÍ NASTŘELENÍM PŘES SILIKONOVÁ TĚSNĚNÍ A POD.

BITUMENOVÝM LEPIDELM ZA SPLNĚNÍ VŠCH TECHNOLOGICKÝCH PŘEDPISŮ.

MINIMÁLNÍ SKLON PARAPETŮ BUDE 5,5% OD OBJEKTU A BUDE PROVEDENO JIŽ V RÁMCI ÚPRAVY PODKLADU (ODSTRANĚNÍ STVAJÍCÍ KERAMICKÉHO PÁSKU A VYROVNNÍ PODKLADU ZATEPLENÍ PARAPETŮ A PŘESTĚRKOVÁNÍ IZOLANTU. OPLECHOVÁNÍ PARAPETŮ S ÚPRAVOU KONCOVEK TAK, ABY NEDOCHÁZELO K VYPRASKÁNÍ OMÍTKY V TOMTO STYKU.

DODÁVKA VČ. PODEZDĚNÍ, FIXOVÁNO LEPIDLEM – NAPŘ. NÍZKOEXPANZNÍ POLYURETAN, BUDE VŠAK ZAJIŠTĚNA PŘILNAVOST A PEVNOST, PLOCHY BUDOU PENETROVÁNY. ZOHLEDNIT RŮZNÉ PODKLADY PRO KOTVENÍ

PŘI JAKÉKOLIV POCHYBNOSTI ČI ZJIŠTĚNÍ OKOLNOSTÍ NA STAVBĚ, KTERÉ ZNEMOŽNÍ POUŽITÍ NAVRŽENÉHO POSTUPU BUDOU PRÁCE ZASTAVENY A VYŘEŠENY S PORJEKTANTEM ZA ÚČASTI TECHNICKÉHO DOZORA A INVESTORA. TATO PROJEKTOVÁ DOKUMENTACE, ANI ŽÁDNÁ JEJÍ ČÁST NESLOUŽÍ JAKO DÍLENSKÁ DOKUMENTACE, KTEROU SI ZAJIŠŤUJE DODAVATEL JAKO SOUČÁST DODÁVKY.

TABULKA OSTATNÍCH PRVKŮ

STAVEBNÍ ÚPRAVY A ZMĚNA UŽÍVÁNÍ – ORDINACE PL V DOMOVĚ PRO SENIORY ČP. 2031 ŽIŽKOVA

RADIÁTORY A ÚPRAV ÚT – OBECNÉ VYBAVENÍ, SPECIFIKACE

POL.	POZNÁMKA	POPIS	POČET KUSŮ
R1 R2 R3 R4 R5	výkr. č.	NOVÉ OTOPNÉ DESKOVÉ TĚLESO VČ. NOVÉHO TERMOSTATICKÉHO VENTILU S TERMOSTATICKOU HLAVICÍ A UZAVÍRATELNÉHO ŠROUBENÍ. MODEL – R JE DESKOVÉ OTOPNÉ TĚLESO V PROVEDENÍ UPRAVENÉ PRO RYCHLOU NÁHRADU ČLÁNKOVÝCH LITINOVÝCH NEBO OCELOVÝCH RADIÁTORŮ S PŘIPOJOVACÍ ROZTEČÍ 500 mm. VÝŠKA H = 554 mm. UMOŽŇUJE LEVÉ NEBO PRAVÉ BOČNÍ PŘIPOJENÍ NA ROZVOD OTOPNÉ SOUSTAVY A KONSTRUKCÍ JE URČENO PRO OTOPNÉ SOUSTAVY S NUCENÝM NEBO SAMOTÍŽNÝM OBĚHEM. ZE ZADNÍ STRANY JSOU PŘIVAŘENY DVĚ HORNÍ A DOLNÍ PŘÍCHYTKY, OTOPNÁ TĚLESA O DÉLCE 1800 MM A DELŠÍ MAJÍ NAVAŘENA ŠEST PŘÍCHYTEK. SOUČÁSTÍ ÚPRAVY BUDE I ÚPRAVA PŘÍVODNÍHO A ZPĚTNÉHO POTRUBÍ V 1/2" DIMENZI PRO NAPOJENÍ A UMÍSTĚNÍ RADIATORU NA STŘED OKNA, VČ. OSAZENÍ NOVÝCH KONZOL DESKOVÝCH RADIÁTORŮ.	5

(R1) 33K ⌀ 900/800 ... 1 KS
(R2) 33KR ⌀ 550/1400 ... 1 KS
(R3) 21KR ⌀ 550/1400 ... 1 KS
(R4) 21K ⌀ 900/400 ... 1 KS
(R5) KLT ⌀ 1220/450 ... 1 KS

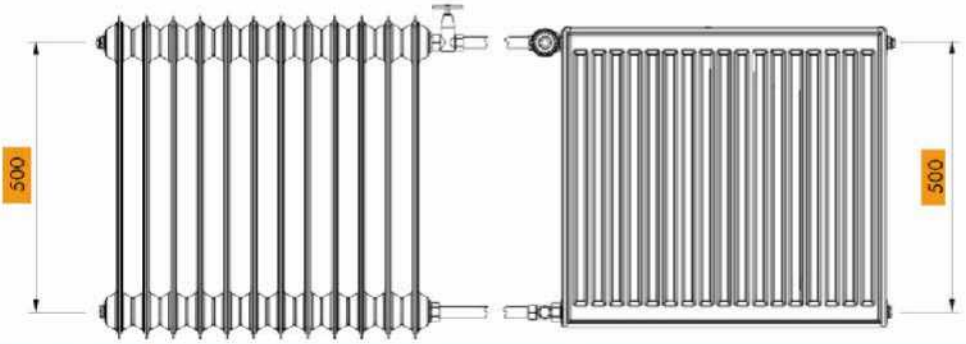

Způsoby připojení na otopnou soustavu

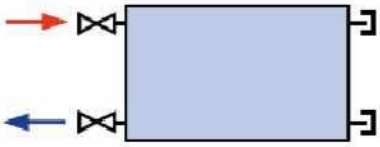

boční jednostranné

$\varphi = 1$

TABULKA OSTATNÍCH PRVKŮ

STAVEBNÍ ÚPRAVY A ZMĚNA UŽÍVÁNÍ – ORDINACE PL V DOMOVĚ PRO SENIORY ČP. 2031 ŽIŽKOVA

UMYVADLO PRO VOZÍČKÁŘE – OBECNÉ VYBAVENÍ, SPECIFIKACE

POL.	POZNÁMKA	POPIS	POČET KUSŮ
101	výkr. č. U1	ZDRAVOTNÍ UMYVADLO 64cm, BEZ PŘEPADU S OTVOREM PRO BATERII, URČENÝ PRO VOZÍČKÁŘE: DÉLKA: 550 mm HORNÍ HRANA: 800 mm ODPAD DN 40 v. 530 – 600 mm VODA SV/TV, 2xRV DN 15 v. 600 mm ROZMĚRY: 165x640x550 mm BARVA: bílá	1

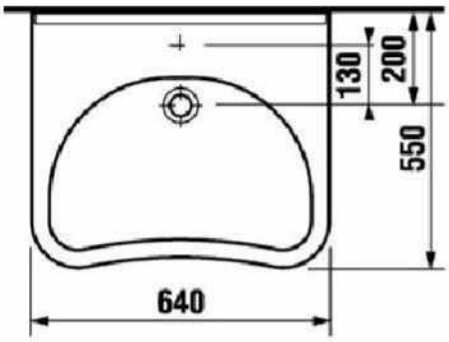

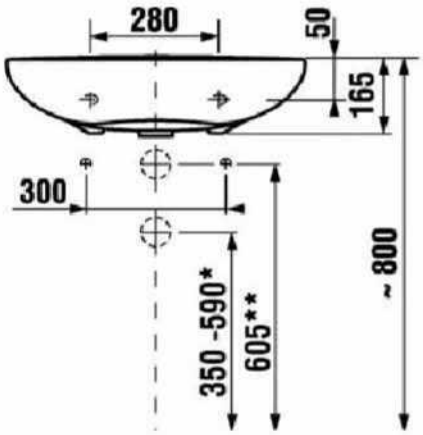

MONTÁŽ DO INSTALAČNÍ SDK PŘEDSTĚNY
PŘES ZÁVĚSNÝ MODUL PRO UMYVADLA

TECHNICKÉ NÁKRESY

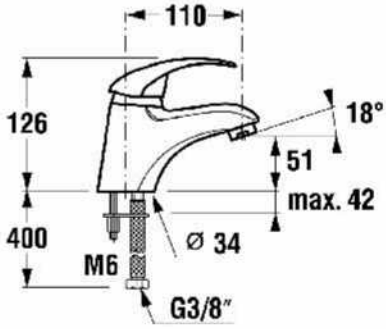

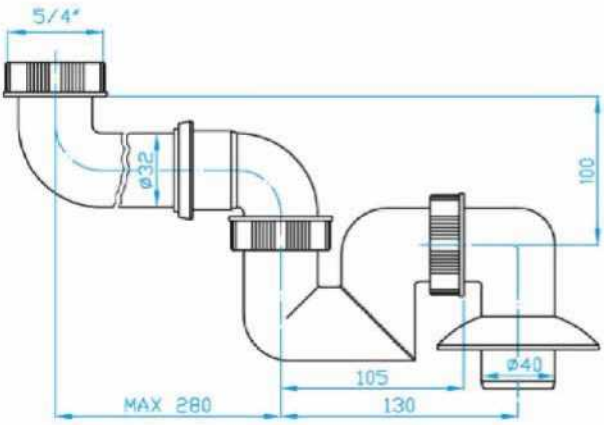

NÍZKÝ SIFÓN PRO VOZÍČKÁŘE:
MATERIÁL: plast
BARVA: bílá

TABULKA OSTATNÍCH PRVKŮ

STAVEBNÍ ÚPRAVY A ZMĚNA UŽÍVÁNÍ – ORDINACE PL V DOMOVĚ PRO SENIORY ČP. 2031 ŽIŽKOVA

SVISLÉ MADLO VEDLE UMYVADLA O DÉLEC MIN. 500 MM

POL.	POZNÁMKA	POPIS	POČET KUSŮ
	výkr. č.		1

MADLO UNIVERZÁLNÍ: 600MM, VODOROVNÉ PEVNÉ MADLO, PRO KOUPELNU/WC BEZ BARIÉR, BROUŠENÝ NEREZ, MADLO SPLŇUJE VYHLÁŠKU Č.398/2009 SB., O OBECNÝCH TECHNICKÝCH POŽADAVCÍCH ZABEZPEČUJÍCÍCH UŽÍVÁNÍ STAVEB OSOBAMI S OMEZENOU SCHOPNOSTÍ POHYBU A ORIENTACE, MADLO SE UMISŤUJE DO VÝŠKY 800MM NAD PODLAHOU, VEDLE UMYVADLA

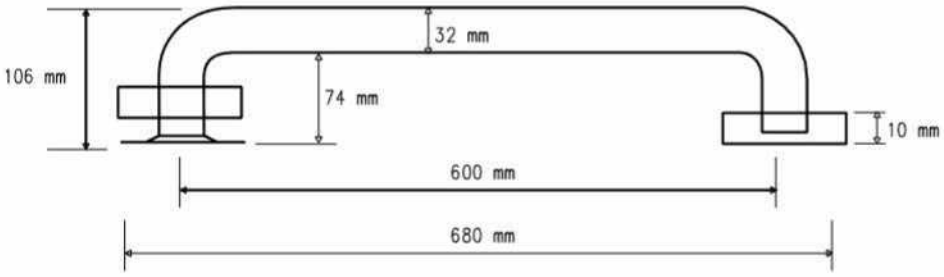

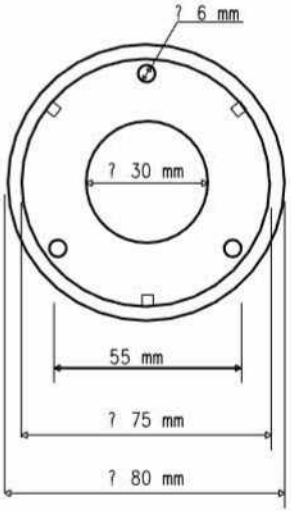

TABULKA OSTATNÍCH PRVKŮ

STAVEBNÍ ÚPRAVY A ZMĚNA UŽÍVÁNÍ – ORDINACE PL V DOMOVĚ PRO SENIORY ČP. 2031 ŽIŽKOVA

WC PRO VOZÍČKÁŘE – OBECNÉ VYBAVENÍ, SPECIFIKACE

POL.	POZNÁMKA	POPIS	POČET KUSŮ
102 WC	výkr. č.	**KERAMICKÉ WC KOMBI SE SPODNÍM VÝVODEM,** KLOZET URČENÝ PRO VOZÍČKÁŘE: DÉLKA: 670 mm HORNÍ HRANA: 480(510) mm ODPAD DN 110 v. 185 mm VODA SV DN 15 v. 300 mm ROZMĚRY: 360x670x835 mm **BARVA: bílá**	1

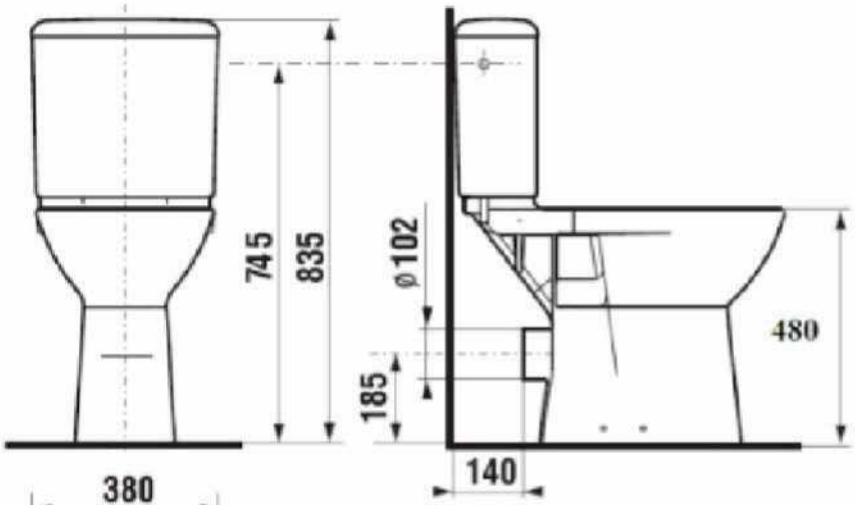

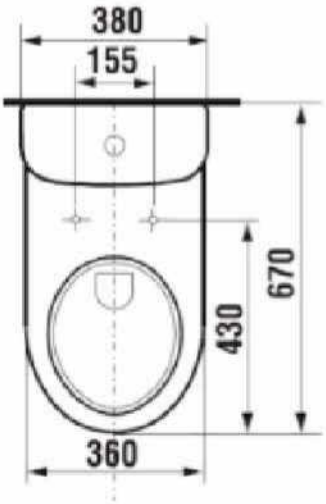

TECHNICKÉ NÁKRESY

SEDÁTKO NA WC PRO VOZÍČKÁŘE:
ROZMĚRY: dle vybraného typu WC
BARVA: bílá
MATERIÁL: duroplast
systém Quick pro jednoduchou montáž a demontáž sedátka, tlumič dorazu

TABULKA OSTATNÍCH PRVKŮ

STAVEBNÍ ÚPRAVY A ZMĚNA UŽÍVÁNÍ – ORDINACE PL V DOMOVĚ PRO SENIORY ČP. 2031 ŽIŽKOVA

MADLO SKLOPNÉ S DRŽÁKEM NA TOALETNÍ PAPÍR 834 MM, ÚPRAVÁ BROUŠENÁ NEREZ

POL.	POZNÁMKA	POPIS	POČET KUSŮ
	výkr. č.		1

MADLO TOALETNÍ: 829 MM, SKLOPNÉ, PRO WC BEZ BARIÉR,
MATERIÁL: BROUŠENÝ NEREZ, MADLO
SPLŇUJE VYHLÁŠKU Č.398/2009 SB., O OBECNÝCH TECHNICKÝCH POŽADAVCÍCH ZABEZPEČUJÍCÍCH UŽÍVÁNÍ STAVEB OSOBAMI S OMEZENOU SCHOPNOSTÍ POHYBU A ORIENTACE, MADLO SE UMISŤUJE DO VÝŠKY 800MM NAD PODLAHOU VEDLE WC MÍSY A MUSÍ PŘESAHOVAT MÍSU O 100 MM.

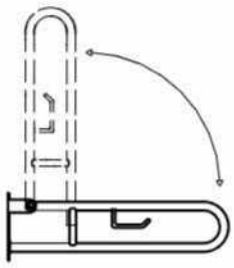

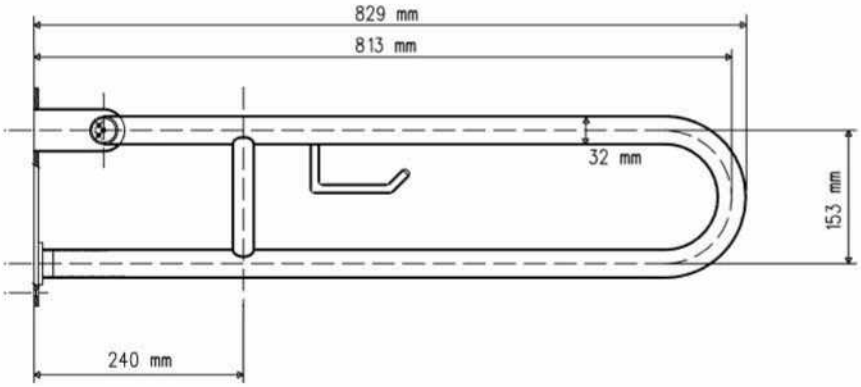

brzda / bake / Bremse:

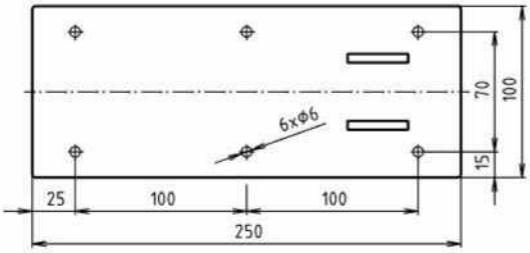

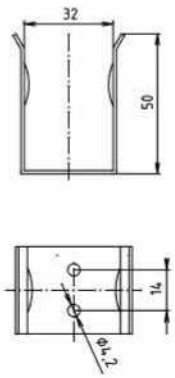

TABULKA OSTATNÍCH PRVKŮ

STAVEBNÍ ÚPRAVY A ZMĚNA UŽÍVÁNÍ – ORDINACE PL V DOMOVĚ PRO SENIORY ČP. 2031 ŽIŽKOVA

MADLO UNIVERSÁLNÍ SE SVISLOU ČSTÍ, OCELOVÁ TR. 28 MM, ÚPRAVÁ BROUŠENÁ NEREZ

POL.	POZNÁMKA	POPIS	POČET KUSŮ
	výkr. č.		1

MADLO UNIVERZÁLNÍ: 600MM, VODOROVNÉ PEVNÉ MADLO SE SVISLOU ČSTÍ 810 MM, PRO KOUPELNU/WC BEZ BARIÉR, BROUŠENÝ NEREZ, MADLO SPLŇUJE VYHLÁŠKU Č.398/2009 SB., O OBECNÝCH TECHNICKÝCH POŽADAVCÍCH ZABEZPEČUJÍCÍCH UŽÍVÁNÍ STAVEB OSOBAMI S OMEZENOU SCHOPNOSTÍ POHYBU A ORIENTACE, MADLO SE UMISŤUJE DO VÝŠKY 800MM NAD PODLAHOU, VEDLE WC NA STĚNU MADLO MUSÍ PŘESAHOVAT MÍSU O 200 MM

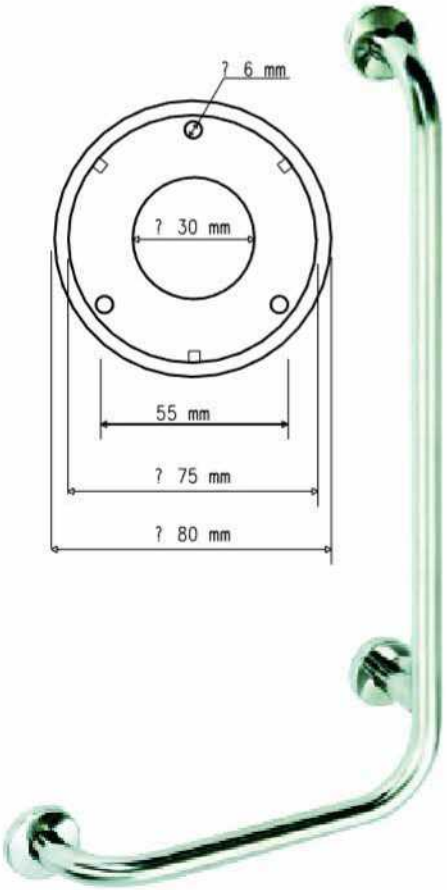

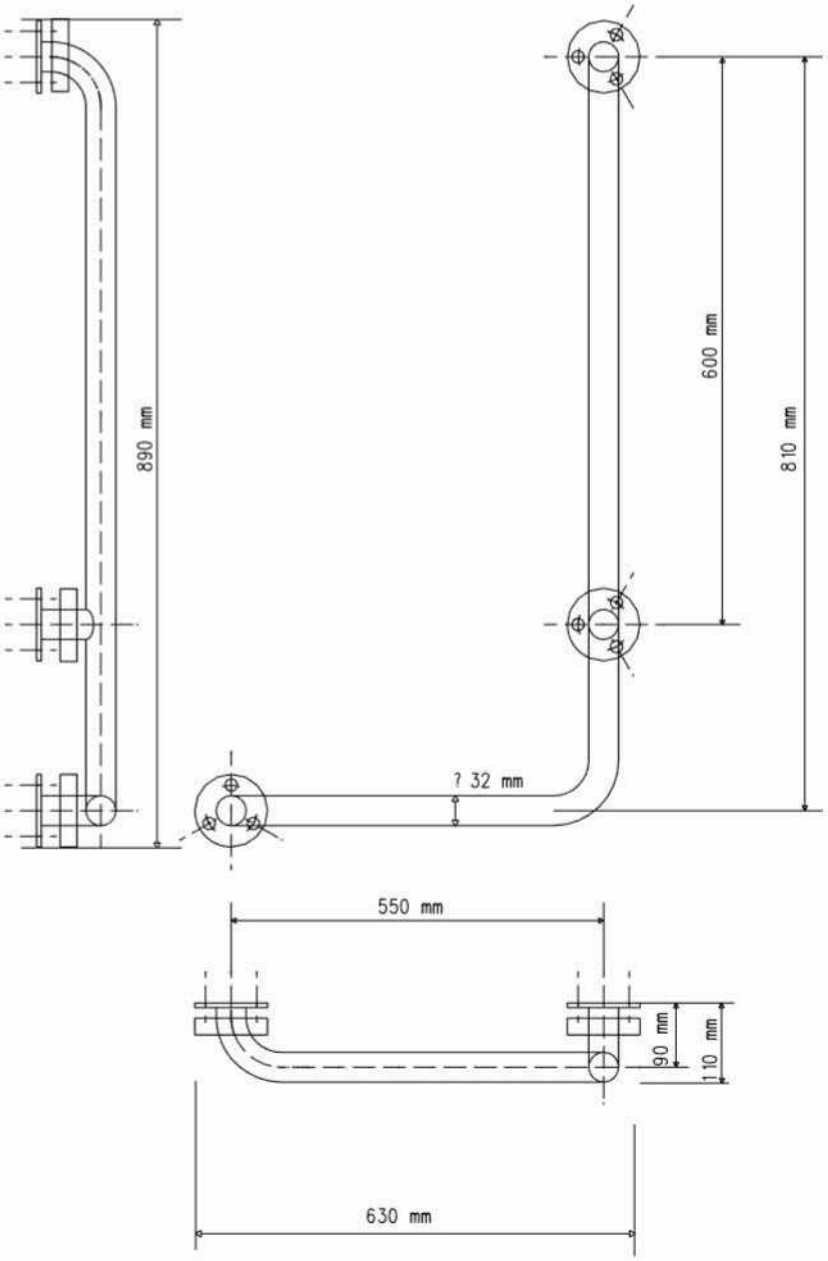

TABULKA OSTATNÍCH PRVKŮ

STAVEBNÍ ÚPRAVY A ZMĚNA UŽÍVÁNÍ – ORDINACE PL V DOMOVĚ PRO SENIORY ČP. 2031 ŽIŽKOVA

VÝLEVKA S INSATLAČNÍ PŘEDSTĚNOU – OBECNÉ VYBAVENÍ, SPECIFIKACE

POL.	POZNÁMKA	POPIS	POČET KUSŮ
103 VÝL	výkr. č.	NOVÁ ZÁVĚSNÁ KERAMICKÁ VÝLEVKA 425/500 MM, VČ. PLASTOVÉ MŘÍŽKY SPLACHOVACÍ NÁDRŽKA (MODUL) PRO ZAZDĚNÍ 155 MM S ČELNÍM OVLÁDÁNÍM SDK PŘEDSTĚNA NA VÝŠKU MÍSTNOSTI (OBEZDĚNA) PÁKOVÁ NÁSTĚNNÁ MÍSÍCÍ BATERIE (PRO STUDENOU A TEPLOU VODU) S PRODLOUŽENÝM RAMÍNKEM 400 MM. SOUČSTÍ DODÁVKY JE OVLÁDACÍ TLAČÍTKO S DVOJČINNÝM SPLACHOVNÍM	1

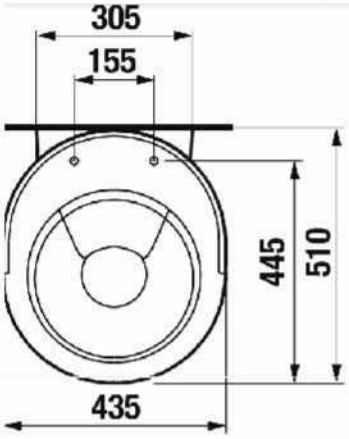

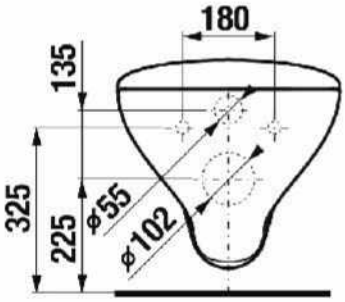

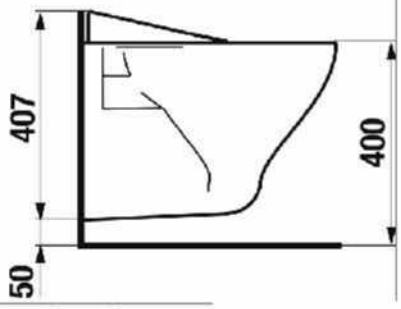

HORNÍ HRANA: VÝŠKA 400 mm
ODPAD: DN 110; VÝŠKA 225 mm
VODA: SV/TV; DN 15; VÝŠKY 750 mm

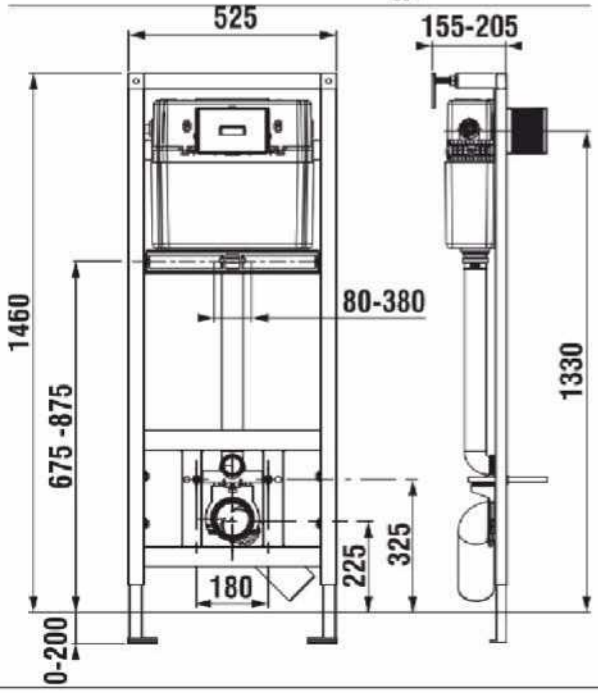

TABULKA OSTATNÍCH PRVKŮ

STAVEBNÍ ÚPRAVY A ZMĚNA UŽÍVÁNÍ – ORDINACE PL V DOMOVĚ PRO SENIORY ČP. 2031 ŽIŽKOVA

UMYVÁTKO – OBECNÉ VYBAVENÍ, SPECIFIKACE

POL.	POZNÁMKA	POPIS	POČET KUSŮ
104	výkr. č. HORNÍ HRANA v850 ODPAD DN 40 v530	KERAMICKÉ UMYVÁTKO 400/310 MM S OTVOREM PRO BATERII, STOJÁNKOVÁ PÁKOVÁ BATERIE,	2

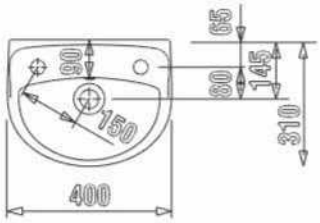

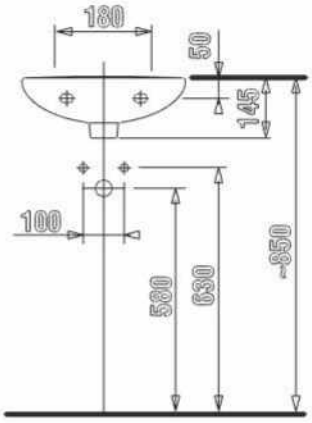

MONTÁŽ DO INSTALAČNÍ SDK PŘEDSTĚNY
PŘES ZÁVĚSNÝ MODUL PRO UMYVADLA

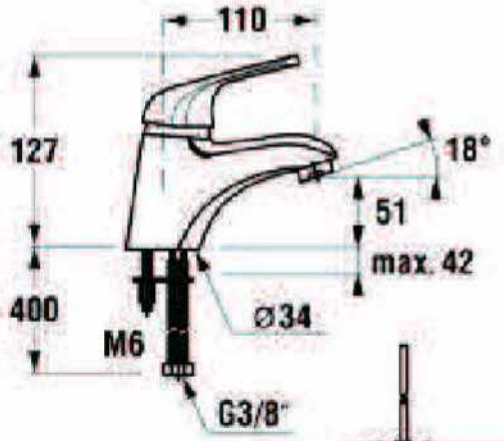

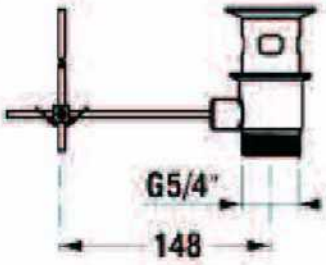

TABULKA OSTATNÍCH PRVKŮ

STAVEBNÍ ÚPRAVY A ZMĚNA UŽÍVÁNÍ – ORDINACE PL V DOMOVĚ PRO SENIORY ČP. 2031 ŽIŽKOVA

ZÁVĚSNÝ MODUL DO SDK PRO UMYVADLO – OBECNÉ VYBAVENÍ, SPECIFIKACE

POL.	POZNÁMKA	POPIS	POČET KUSŮ
101	výkr. č. HORNÍ HRANA v850 ODPAD DN 40 v530	ZÁVĚSNÝ MODUL DO SDK PRO KERAMICKÉ UMYVADLA	3

104

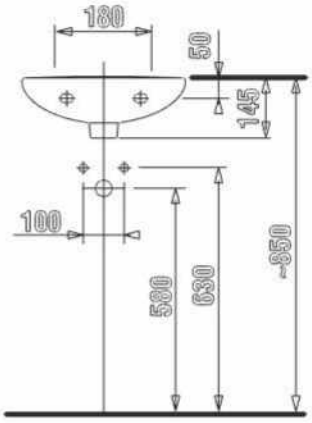

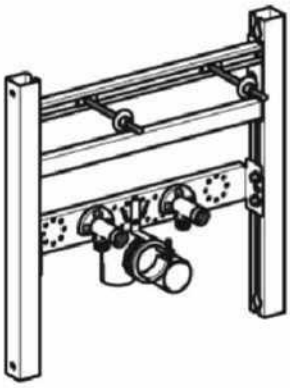

TABULKA OSTATNÍCH PRVKŮ

STAVEBNÍ ÚPRAVY A ZMĚNA UŽÍVÁNÍ – ORDINACE PL V DOMOVĚ PRO SENIORY ČP. 2031 ŽIŽKOVA

ZÁVĚSNÉ WC – OBECNÉ VYBAVENÍ, SPECIFIKACE

POL.	POZNÁMKA	POPIS	POČET KUSŮ
105 WC	výkr. č.	KERAMICKÉ ZÁVĚSNÉ WC, DÉLKA 49cm DUROPLASTOVÉ SEDÁTKO S POKLOPEM HORNÍ HRANA: VÝŠKA 400 mm ODPAD: DN 110; VÝŠKA 225 mm VODA: SV; DN 15; VÝŠKY 1000 mm	1

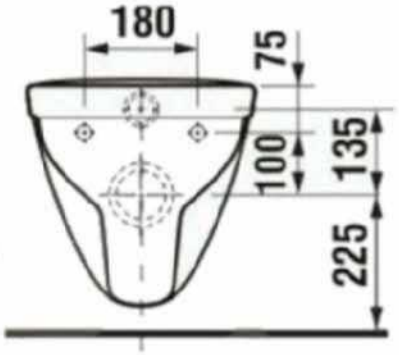

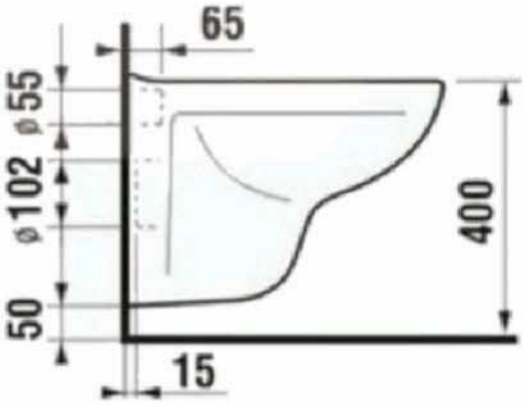

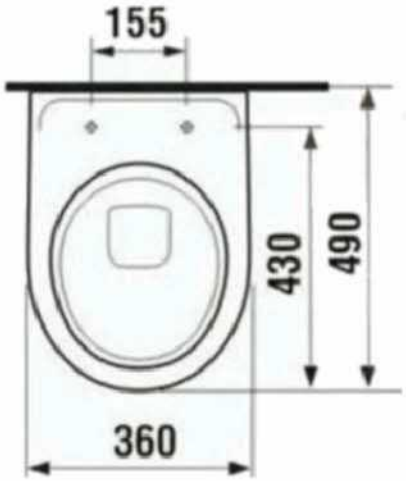

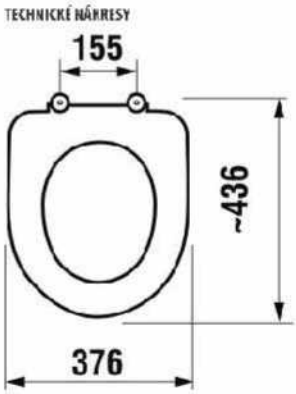

SEDÁTKO NA WC :
ROZMĚRY: dle vybraného typu WC
BARVA: bílá
MATERIÁL: duroplast
systém Quick pro jednoduchou montáž a demontáž sedátka, tlumič dorazu

TABULKA OSTATNÍCH PRVKŮ

STAVEBNÍ ÚPRAVY A ZMĚNA UŽÍVÁNÍ – ORDINACE PL V DOMOVĚ PRO SENIORY ČP. 2031 ŽIŽKOVA

ZÁVĚSNÝ MODUL SE SPALCHOVÁNÍM DO SDK A ZDIVA – OBECNÉ VYBAVENÍ, SPECIFIKACE

POL.	POZNÁMKA	POPIS	POČET KUSŮ
105 WC	výkr. č.	SYSTÉMOVÝ PODOMÍTKVÝ SPLACHOVACÍ MODUL PRO ZAVĚŠENÉ WC S INTEGROVANÝM ROHOVÝM VENTILEM SOUČSTÍ DODÁVKY JE OVLÁDACÍ TLAČÍTKO S DVOJČINNÝM SPLACHOVNÍM	1

VARIANTA PRO OBEZDĚNÍ

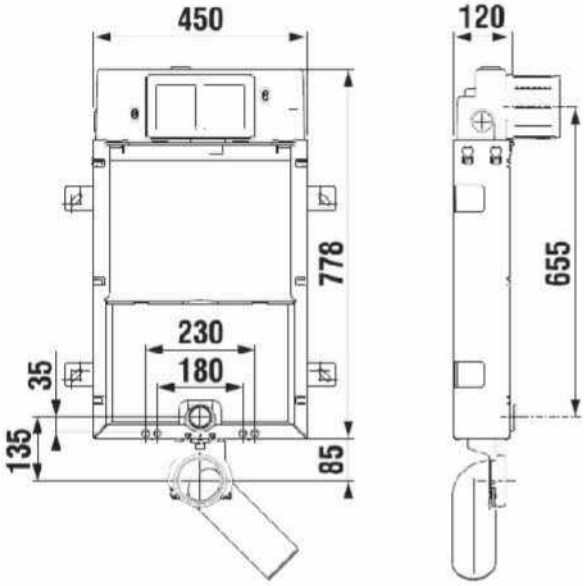

VARIANTA PRO OBLOŽENÍ SDK

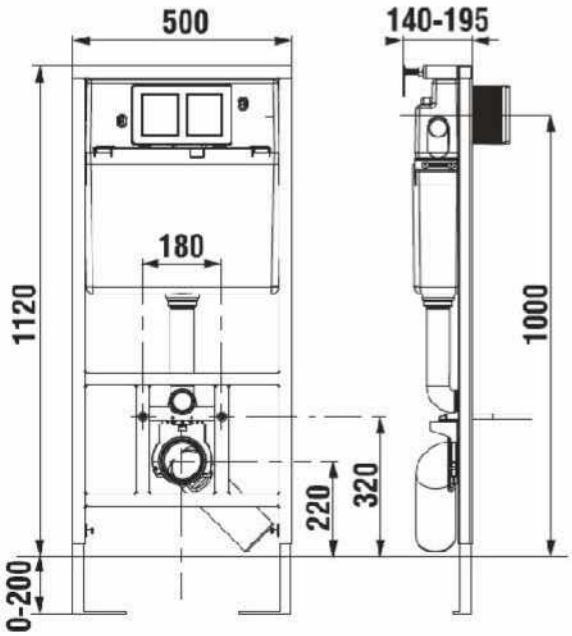

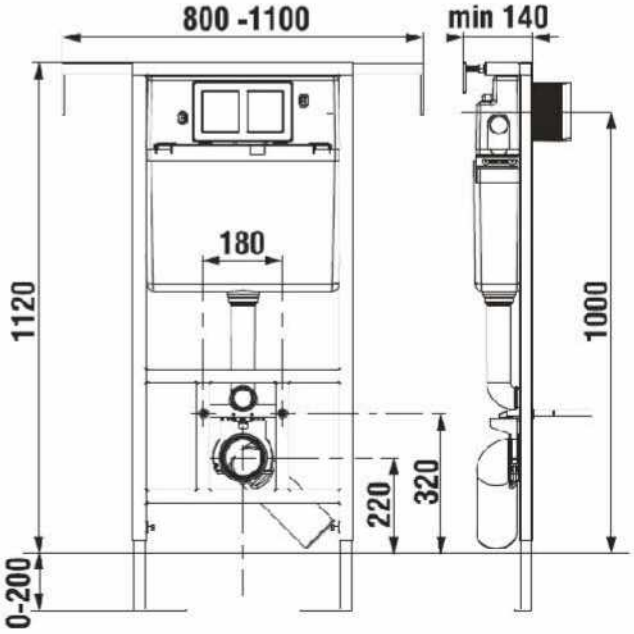

TABULKA OSTATNÍCH PRVKŮ

STAVEBNÍ ÚPRAVY A ZMĚNA UŽÍVÁNÍ – ORDINACE PL V DOMOVĚ PRO SENIORY ČP. 2031 ŽIŽKOVA

DODÁVKA VNITŘNÍHO VYBAVENÍ ORDINACE "VŠEOBECNÉHO LÉKAŘE"–OBECNÉ VYB.,SPECIFIK.

POL.	POZNÁMKA	POPIS	POČET KUSŮ
01 D	výkr. č.	PŘÍPRAVA DODÁVKY STAVBY TZB ROZVODŮ (ODPADŮ ODPADŮ A STUDENÉ A TEPLÉ VODY) PRO MYCÍ PRACOVIŠTĚ (SESTAVU S DŘEZY), KTERÁ JE DODÁVKOU VYBAVENÍ ORDINACE "VŠEOBECNÉHO LÉKAŘE". BÍLÝ KERAMICKÝ OBKLAD STAVEBNÍ PŘIPRAVENOST ODSOUHLASIT S BUDOUCÍM PROVOZOVATELEM DŘEZ JE SOUČÁSTÍ DODÁVKY SKŘÍNÍ PRO KUCHYŇKU HORNÍ HRANA v900 mm ODPAD DN 50 v450 VODA SV/TV. 2xRV DN 15 v500 + STOJÁNKOVÁ PÁKOVÁ SMĚŠOVACÍ BATERIE + DŘEZOVÝ SIFON VODNÍ DN 50 – PLAST	1

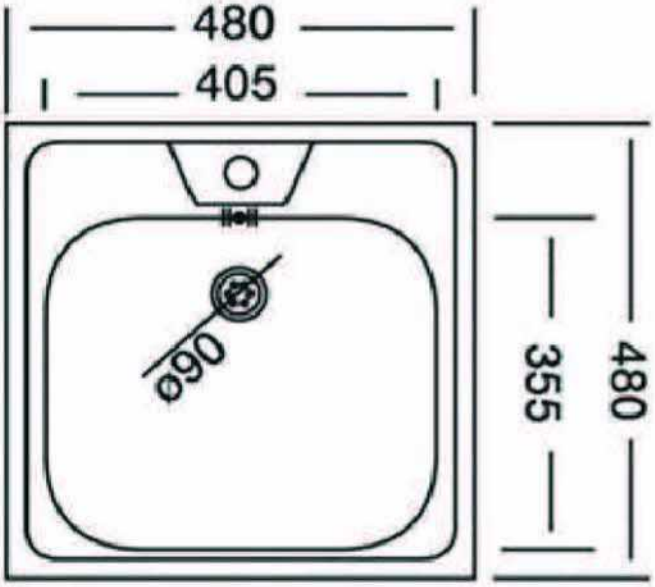

TABULKA OSTATNÍCH PRVKŮ

STAVEBNÍ ÚPRAVY A ZMĚNA UŽÍVÁNÍ – ORDINACE PL V DOMOVĚ PRO SENIORY ČP. 2031 ŽIŽKOVA

ZÁPACHOVÁ UZÁVĚRKA PRO ODVOD KONDENZÁTU Z POTRUBÍ VZT–OBECNÉ VYB.,SPECIFIK.

POL.	POZNÁMKA	POPIS	POČET KUSŮ
ZUK	výkr. č.	**ZÁPACHOVÁ UZÁVĚRKA PRO ODVOD KONDENZÁTU Z POTRUBÍ VZT, SIFON DN32 – 100X100 MM** VODNÍ ZÁPACHOVÁ UZÁVĚRKA DN32 PRO ODVOD KONDENZÁTU S PŘÍDAVNOU MECHANICKOU ZÁPACHOVOU UZÁVĚRKOU (KULIČKA), PODOMÍTKOVÉ PROVEDENÍ. INSTALACE MOŽNÁ POUZE VERTIKÁLNÍ PŘIPOJENÍ POTRUBÍ S KONDENZÁTEM PR. 20–32mm (MINIMÁLNÍ VNITŘNÍ PRŮMĚR PŘIPOJOVACÍHO POTRUBÍ 18mm). TRANSPARENTNÍ ČISTÍCÍ VLOŽKA JE VYJÍMATELNÁ Z PODOMÍTKOVÉHO TĚLESA PRO ÚDRŽBU. DÉLKOVĚ UPRAVITELNÁ STAVEBNÍ OCHRANNÁ ZÁTKA A KRYT JSOU SOUČÁSTÍ BALENÍ. MINIMÁLNÍ HLOUBKA PRO ZABUDOVÁNÍ 60mm. **DIMENZE: ODTOK DN 32, PŘÍTOK ø20–30 mm** **HYDRAULICKÁ KAPACITA: 0,15 l/s** **MATERIÁL: ABS**	3

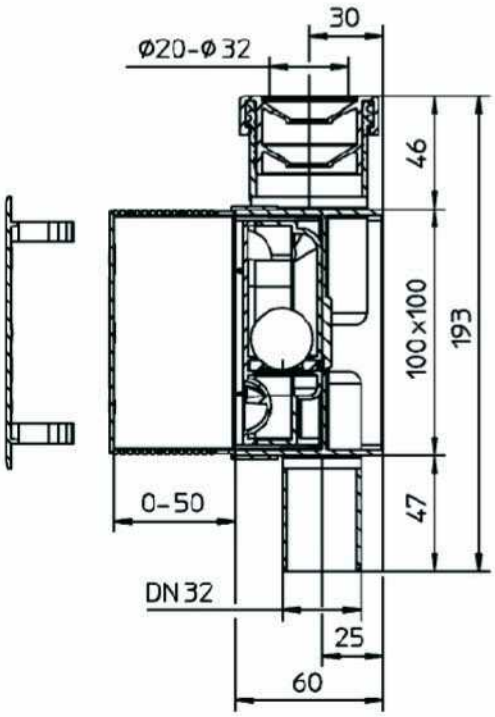

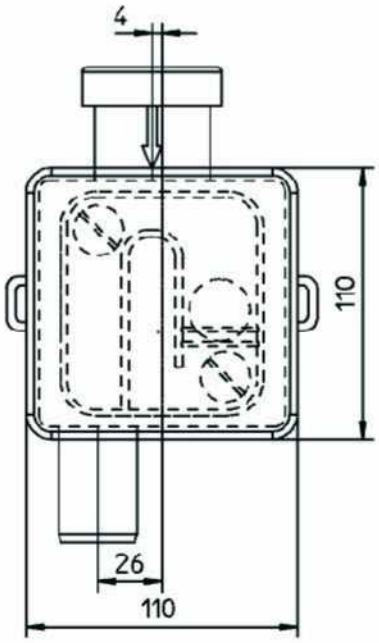

TABULKA OSTATNÍCH PRVKŮ

STAVEBNÍ ÚPRAVY A ZMĚNA UŽÍVÁNÍ – ORDINACE PL V DOMOVĚ PRO SENIORY ČP. 2031 ŽIŽKOVA

SDK KONSTRUKCE A DVÍŘKA DO SDK VAR. ZDIVA – OBECNÉ VYBAVENÍ, SPECIFIKACE

POL.	POZNÁMKA	POPIS	POČET KUSŮ
	výkr. č.		

SDK TYPOVÁ PŘÍČKA W112 + MW 40 MM, TL. 100 MM, Rw 51 [dB]
- SCHÉMATICKÉ DETAILY VIZ VYPIS VÝROBKU
- JEDNÁ SE O SDK DESKY TL. 12,5 MM NEBO 15,0 MM S VLOŽENÍM MINERÁLNÍ VATY NEBO BEZ. DO DLOUHODOBĚ VLHKÝCH PROSTOR, OBYČEJNÉ, PROTIPOŽÁRNÍ NA ZAVĚŠENÝCH NEBO KOTVENÝCH NA OCELOVÉ KONSTRUKCI PŘIPEVNĚNÝCH KE STROPNÍ KONSTRUKCI, NEBO KE ZDIVU ČI VOLNĚ STOJÍCÍ
- V PŘÍČKÁCH JE VEDENO TZB S MOŽNOSTÍ KOTVENÍ INSTALACÍ

Označení	m2
W112 (2X12,5; TYP DESKY"H2")	10,53
W112 (2X12,5; TYP DESKY"H2")	4,68

15,21 m2

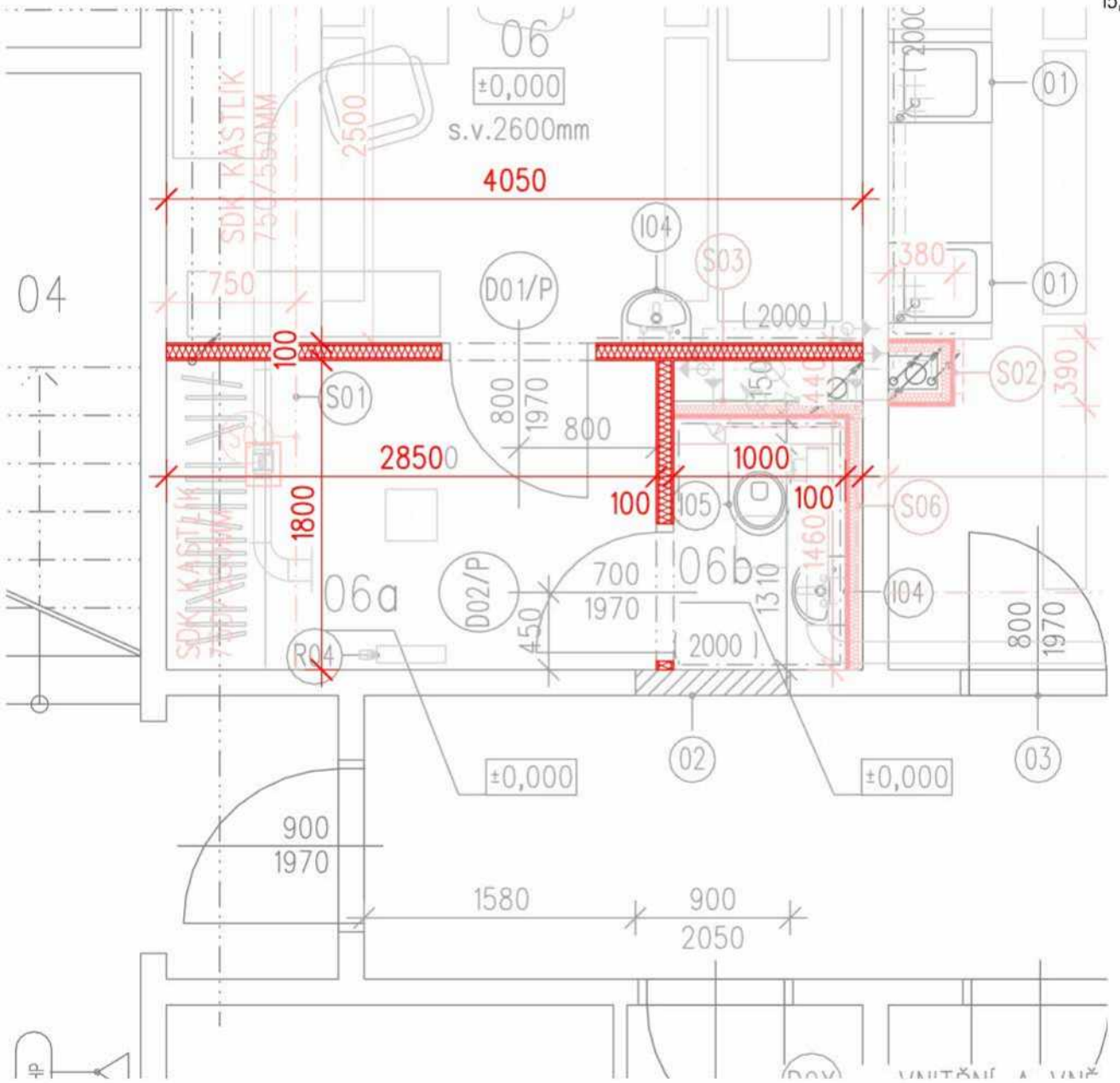

POZNÁMKA
- PROVEDENÍ SDK KONSTRUKCE BUDE DLE SMĚRNÝCH DETAILŮ A PROVÁDĚCÍCH PŘEDPISŮ DODAVATELE VÝROBKU
- K JEDNOTLIVÝM KONSTRUKCÍM DOLOŽIT KATALOGOVÝ LIST SYSTÉMOVÉHO "CERTIFIKOVANÉHO " PROVEDNÍ
- POŽADAVKY NA POŽÁRNÍ ODOLNOST VIZ POŽÁRNĚ BEZPEČNOSTNÍ ŘEŠENÍ
- SPOJOVACÍ MATERIÁL A VEŠKERÉ PRVKY VÝROBKU NUTNÉ K ŘÁDNÉMU DOKONČENÍ DÍLA JSOU SOUČÁSTÍ DODÁVKY

TABULKA OSTATNÍCH PRVKŮ

STAVEBNÍ ÚPRAVY A ZMĚNA UŽÍVÁNÍ – ORDINACE PL V DOMOVĚ PRO SENIORY ČP. 2031 ŽIŽKOVA

SDK KONSTRUKCE A DVÍŘKA DO SDK VAR. ZDIVA – OBECNÉ VYBAVENÍ, SPECIFIKACE

POL.	POZNÁMKA	POPIS	POČET KUSŮ
	výkr. č.		

SDK TYPOVÁ PŘÍČKA W112 + MW 40 MM, TL. 100 MM, Rw 51 [dB]
- SCHÉMATICKÉ DETAILY VIZ VYPIS VÝROBKU
- JEDNÁ SE O SDK DESKY TL. 12,5 MM NEBO 15,0 MM S VLOŽENÍM MINERÁLNÍ VATY NEBO BEZ. DO DLOUHODOBĚ VLHKÝCH PROSTOR, OBYČEJNÉ, PROTIPOŽÁRNÍ NA ZAVĚŠENÝCH NEBO KOTVENÝCH NA OCELOVÉ KONSTRUKCI PŘIPEVNĚNÝCH KE STROPNÍ KONSTRUKCI, NEBO KE ZDIVU ČI VOLNĚ STOJÍCÍ
- V PŘÍČKÁCH JE VEDENO TZB S MOŽNOSTÍ KOTVENÍ INSTALACÍ

Označení	m2
W112 (2X12,5; TYP DESKY"H2")	7,05
W112 (2X12,5; TYP DESKY"H2")	2,73

9,78 m2

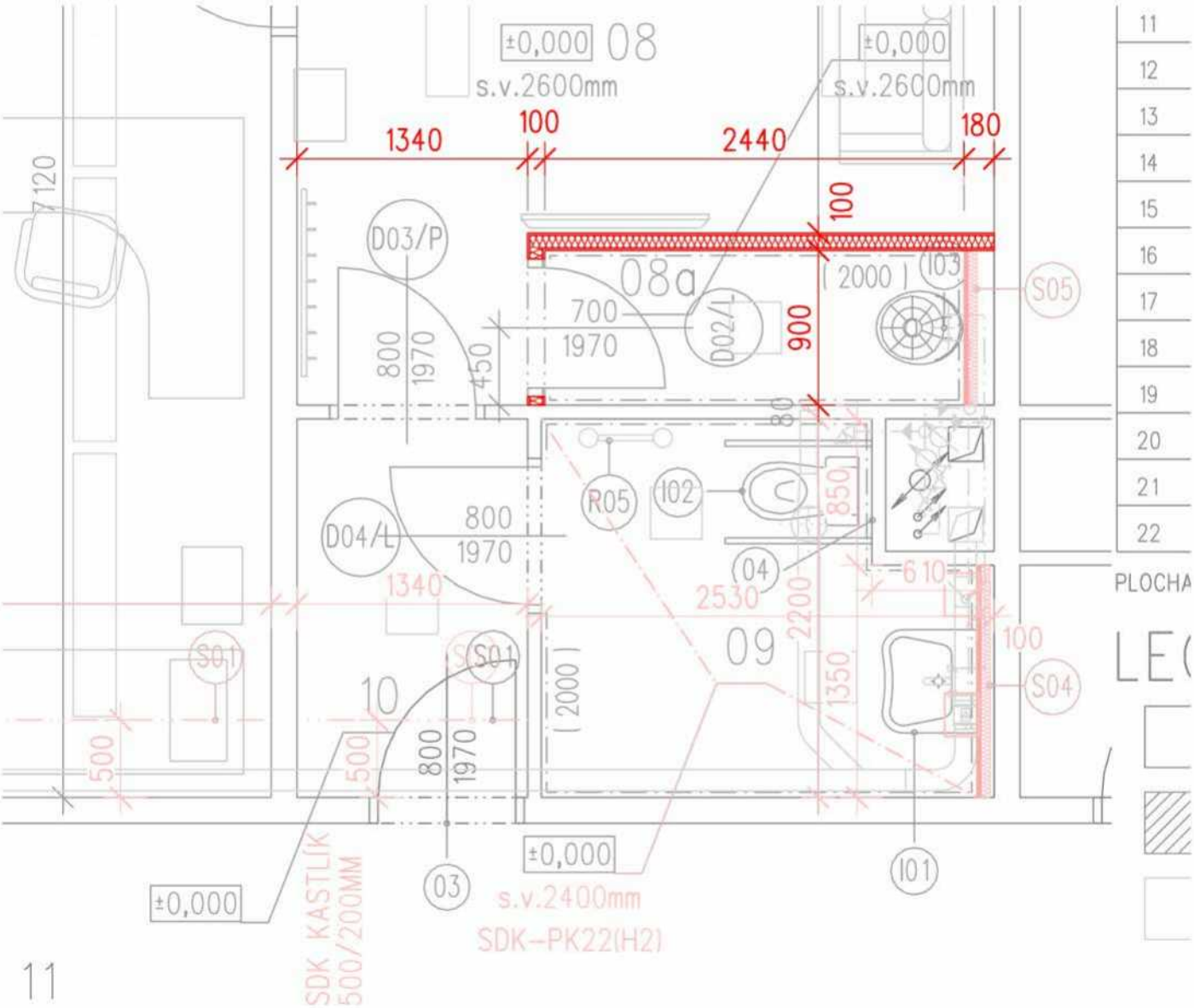

POZNÁMKA
- PROVEDENÍ SDK KONSTRUKCE BUDE DLE SMĚRNÝCH DETAILŮ A PROVÁDĚCÍCH PŘEDPISŮ DODAVATELE VÝROBKU
- K JEDNOTLIVÝM KONSTRUKCÍM DOLOŽIT KATALOGOVÝ LIST SYSTÉMOVÉHO "CERTIFIKOVANÉHO " PROVEDNÍ
- POŽADAVKY NA POŽÁRNÍ ODOLNOST VIZ POŽÁRNĚ BEZPEČNOSTNÍ ŘEŠENÍ
- SPOJOVACÍ MATERIÁL A VEŠKERÉ PRVKY VÝROBKU NUTNÉ K ŘÁDNÉMU DOKONČENÍ DÍLA JSOU SOUČÁSTÍ DODÁVKY

TABULKA OSTATNÍCH PRVKŮ

STAVEBNÍ ÚPRAVY A ZMĚNA UŽÍVÁNÍ – ORDINACE PL V DOMOVĚ PRO SENIORY ČP. 2031 ŽIŽKOVA

SDK KONSTRUKCE A DVÍŘKA DO SDK VAR. ZDIVA – OBECNÉ VYBAVENÍ, SPECIFIKACE

POL.	POZNÁMKA	POPIS	POČET KUSŮ
	výkr. č.		

REVIZNÍ DVÍŘKA DO ZDIVA PROTIPOŽÁRNÍ RFS 600X600X25 MM GKF US EI45
TLAČNÝ ZÁMEK, PEVNÉ PANTY, POŽÁRNÍ TĚSNĚNÍ, BEZ MINERÁLNÍ VLNY
REVIZNÍ DVÍŘKA JSOU VYRÁBĚNA Z HLINÍKOVÝCH PROFILŮ, KTERÉ JSOU SVAŘOVÁNY DO VENKOVNÍHO A VNITŘNÍHO RÁMU. KOMPLETNÍ SESTAVA JE SPOJENA POMOCÍ PEVNÉHO PANTU A UMOŽŇUJE TAK OTEVÍRÁNÍ KŘÍDLA DVÍŘEK V PŘÍPADĚ POTŘEBY. NA VENKOVNÍM RÁMU JSOU NAVÍC PŘIVAŘENÉ MONTÁŽNÍ ÚCHYTY.

Označení	ks
600x600x25 GKF US EI45 zdivo	1

VNITŘNÍ KŘÍDLO JE OSAZENO PROTIPOŽÁRNÍM TĚSNĚNÍM, KTERÉ SE PŘI VYSOKÉ TEPLOTĚ MNOHONÁSOBNĚ ZVĚTŠÍ A ZABRÁNÍ TAK PRŮNIKU OHNĚ. VÝPLŇ DVÍŘEK JE TVOŘENA ČERVENOU DESKOU, UPEVNĚNOU POMOCÍ SAMOVRTNÝCH ŠROUBŮ. OTEVÍRÁNÍ A ZAVÍRÁNÍ JE ZARUČENO TLAČNÝMI US ZÁMKY.

CERTIFIKÁT (ČÍSLO): 216/C5A/2015/0111/O/?5
OZNAČENÍ V CERTIFIKÁTU: RDHZ

Směr	Izolace	Požární odolnost Celistvost	DP1	DP2, DP3	Omezující
b -> a	-	E45	$EI_2$45	$EI_1$30	EW45
a -> b	-	E45	$EI_2$45	$EI_1$30	EW45

Minimální rozměr: 200 mm x 200 mm
Maximální rozměr: 600 mm x 800 mm

Tlačný · Požárnost · Zdivo · Obklad

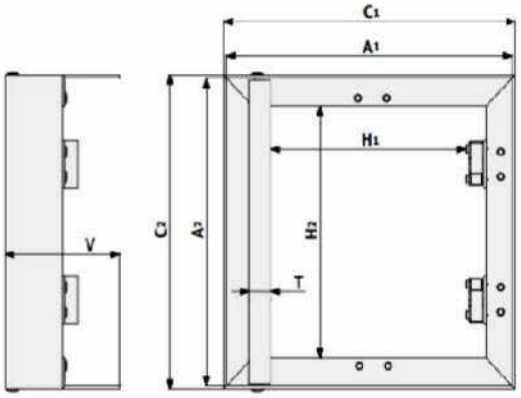

Certifikát (číslo): 216/C5a/2015/0111/O/55
Označení v certifikátu: RDHZ

Červená deska GKF - protipožární

Objednací č.	Název produktu (C1 x C2)	Hmotnost	A1	A2	Čistý průlez H1	Čistý průlez H2	Výška T	Výška V
TMD-4736	RFS 200x200x25 GKF US EI45 zdivo	1,53 kg	196	196	125	159	25	80
TMD-1721	RFS 200x300x25 GKF US EI45 zdivo	2,08 kg	196	296	125	259	25	80
TMD-4737	RFS 300x300x25 GKF US EI45 zdivo	2,84 kg	296	296	225	259	25	80
TMD-3169	RFS 300x400x25 GKF US EI45 zdivo	3,60 kg	296	396	225	359	25	80
TMD-5125	RFS 300x600x25 GKF US EI45 zdivo	5,12 kg	296	596	225	559	25	80
TMD-4738	RFS 400x400x25 GKF US EI45 zdivo	4,58 kg	396	396	325	359	25	80
TMD-4950	RFS 400x600x25 GKF US EI45 zdivo	6,53 kg	396	596	325	559	25	80
TMD-4739	RFS 500x500x25 GKF US EI45 zdivo	6,74 kg	496	496	425	459	25	80
TMD-4740	RFS 600x600x25 GKF US EI45 zdivo	9,33 kg	596	596	525	559	25	80
TMD-4741	RFS 600x800x25 GKF US EI45 zdivo	12,14 kg	596	796	525	759	25	80

POZNÁMKA
- PROVEDENÍ SDK KONSTRUKCE BUDE DLE SMĚRNÝCH DETAILŮ A PROVÁDĚCÍCH PŘEDPISŮ DODAVATELE VÝROBKU
- K JEDNOTLIVÝM KONSTRUKCÍM DOLOŽIT KATALOGOVÝ LIST SYSTÉMOVÉHO "CERTIFIKOVANÉHO " PROVEDNÍ
- POŽADAVKY NA POŽÁRNÍ ODOLNOST VIZ POŽÁRNĚ BEZPEČNOSTNÍ ŘEŠENÍ
- SPOJOVACÍ MATERIÁL A VEŠKERÉ PRVKY VÝROBKU NUTNÉ K ŘÁDNÉMU DOKONČENÍ DÍLA JSOU SOUČÁSTÍ DODÁVKY

TABULKA OSTATNÍCH PRVKŮ

STAVEBNÍ ÚPRAVY A ZMĚNA UŽÍVÁNÍ – ORDINACE PL V DOMOVĚ PRO SENIORY ČP. 2031 ŽIŽKOVA

SDK KONSTRUKCE A DVÍŘKA DO SDK VAR. ZDIVA – OBECNÉ VYBAVENÍ, SPECIFIKACE

POL.	POZNÁMKA	POPIS	POČET KUSŮ
	výkr. č.		

SDK TYPOVÝ PODHLED PK22 JEDNO NEBO DVOUÚROVŇOVÝ KŘÍŽOVÝ ROŠT
- SCHÉMATICKÉ DETAILY VIZ VYPIS VÝROBKU
- JEDNÁ SE O SDK DESKY TL. 12,5 MM NEBO 15,0 MM S VLOŽENÍM MINERÁLNÍ VATY NEBO BEZ. DO DLOUHODOBĚ VLHKÝCH PROSTOR, OBYČEJNÉ, PROTIPOŽÁRNÍ NA ZAVĚŠENÝCH NEBO KOTVENÝCH NA OCELOVÉ KONSTRUKCI PŘIPEVNĚNÝCH KE STROPNÍ KONSTRUKCI, NEBO KE ZDIVU ČI VOLNĚ STOJÍCÍ
- V PODHLEDECH JE VEDENO TZB S MOŽNOSTÍ KOTVENÍ INSTALACÍ

Označení	m2
PK22 (2X12,5; TYP DESKY"H2")	5,07
DVÍŘKA	2 ks
	8,02 m2

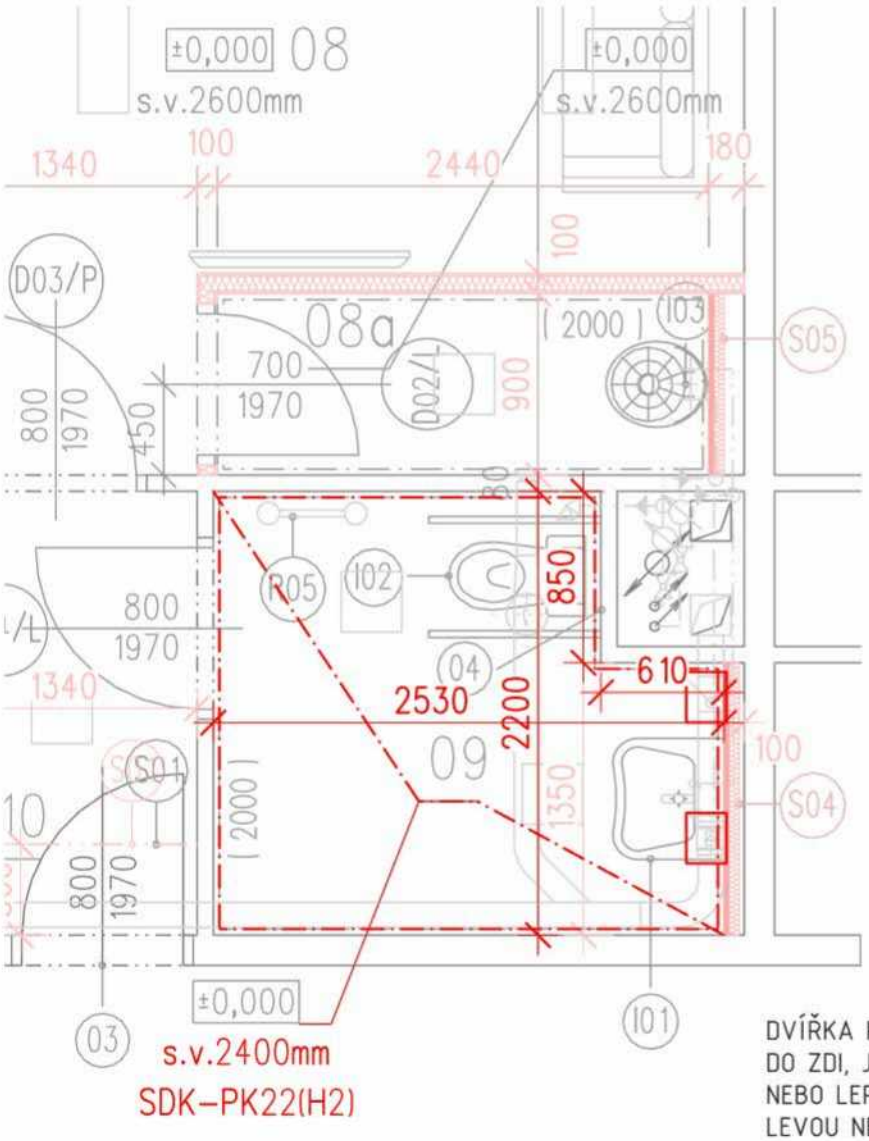

BÍLÁ
PLAST ABS
597 X 373 mm
617 X 417 mm

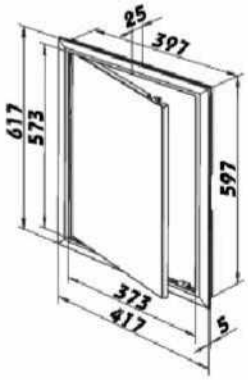

DVÍŘKA PRO MONTÁŽ DO PODHLEDU SDK, DO ZDI, JEDNODUCHÁ MONTÁŽ POMOCÍ ŠROUBŮ NEBO LEPIDLA , MOŽNOST MONTÁŽE DVÍŘEK NA LEVOU NEBO PRAVOU STRANU, HORIZONTÁLNÍ NEBO VERTIKÁLNÍ MONTÁŽ, VYROBENO Z HMOTY ABS S PŘÍDAVKEM UV STABILIZÁTORU, MOŽNOST MONTÁŽE DO VLHKÝCH PROSTŘEDÍ, LEHKÉ OTEVÍRÁNÍ A ZAVÍRÁNÍ DVÍŘEK,

POZNÁMKA
- PROVEDENÍ SDK KONSTRUKCE BUDE DLE SMĚRNÝCH DETAILŮ A PROVÁDĚCÍCH PŘEDPISŮ DODAVATELE VÝROBKU
- K JEDNOTLIVÝM KONSTRUKCÍM DOLOŽIT KATALOGOVÝ LIST SYSTÉMOVÉHO "CERTIFIKOVANÉHO " PROVEDNÍ
- POŽADAVKY NA POŽÁRNÍ ODOLNOST VIZ POŽÁRNĚ BEZPEČNOSTNÍ ŘEŠENÍ
- SPOJOVACÍ MATERIÁL A VEŠKERÉ PRVKY VÝROBKU NUTNÉ K ŘÁDNÉMU DOKONČENÍ DÍLA JSOU SOUČÁSTÍ DODÁVKY

TABULKA OSTATNÍCH PRVKŮ

STAVEBNÍ ÚPRAVY A ZMĚNA UŽÍVÁNÍ – ORDINACE PL V DOMOVĚ PRO SENIORY ČP. 2031 ŽIŽKOVA

SDK KONSTRUKCE A DVÍŘKA DO SDK VAR. ZDIVA – OBECNÉ VYBAVENÍ, SPECIFIKACE

POL.	POZNÁMKA	POPIS	POČET KUSŮ

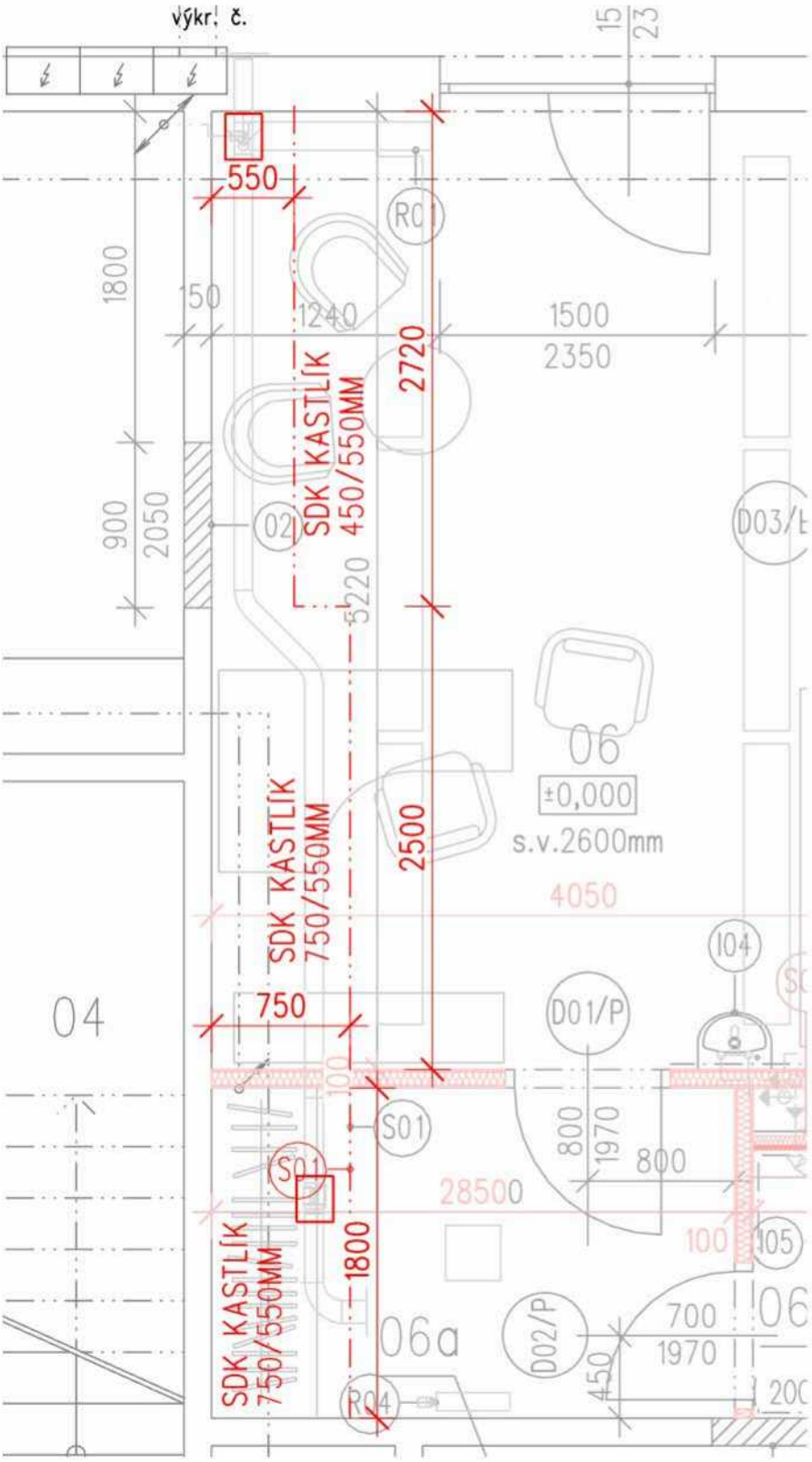

Označení	m2
S01 (2X12,5; TYP DESKY"H2")	2,34
S01 (2X12,5; TYP DESKY"H2")	3,25
S01 (2X12,5; TYP DESKY"H2")	2,72
DVÍŘKA	2 ks
	8,31 m2

KASTLÍKY (SVISLÉ / VODOROVNÉ) BLÍŽE NESPECIFIKOVANÉ
- SCHÉMATICKÉ DETAILY VIZ VYPIS VÝROBKU
- JEDNÁ SE O SDK DESKY TL. 12,5 MM NEBO 15,0 MM S VLOŽENÍM MINERÁLNÍ VATY NEBO BEZ. DO DLOUHODOBĚ VLHKÝCH PROSTOR, OBYČEJNÉ, PROTIPOŽÁRNÍ NA ZAVĚŠENÝCH NEBO KOTVENÝCH NA OCELOVÉ KONSTRUKCI PŘIPEVNĚNÝCH KE STROPNÍ KONSTRUKCI, NEBO KE ZDIVU ČI VOLNĚ STOJÍCÍ
- V KASTLÍKÁCH VEDENO TZB S MOŽNOSTÍ KOTVENÍ INSTALACÍ

BÍLÁ
PLAST ABS
597 X 373 mm
617 X 417 mm

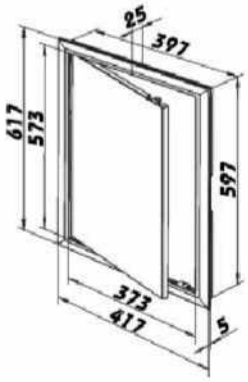

POZNÁMKA
- PROVEDENÍ SDK KONSTRUKCE BUDE DLE SMĚRNÝCH DETAILŮ A PROVÁDĚCÍCH PŘEDPISŮ DODAVATELE VÝROBKU
- K JEDNOTLIVÝM KONSTRUKCÍM DOLOŽIT KATALOGOVÝ LIST SYSTÉMOVÉHO "CERTIFIKOVANÉHO " PROVEDNÍ
- POŽADAVKY NA POŽÁRNÍ ODOLNOST VIZ POŽÁRNĚ BEZPEČNOSTNÍ ŘEŠENÍ
- SPOJOVACÍ MATERIÁL A VEŠKERÉ PRVKY VÝROBKU NUTNÉ K ŘÁDNÉMU DOKONČENÍ DÍLA JSOU SOUČÁSTÍ DODÁVKY

TABULKA OSTATNÍCH PRVKŮ

STAVEBNÍ ÚPRAVY A ZMĚNA UŽÍVÁNÍ – ORDINACE PL V DOMOVĚ PRO SENIORY ČP. 2031 ŽIŽKOVA

SDK KONSTRUKCE A DVÍŘKA DO SDK VAR. ZDIVA – OBECNÉ VYBAVENÍ, SPECIFIKACE

POL.	POZNÁMKA	POPIS	POČET KUSŮ
	výkr. č.		

KASTLÍKY (SVISLÉ / VODOROVNÉ) BLÍŽE NESPECIFIKOVANÉ
- SCHÉMATICKÉ DETAILY VIZ VYPIS VÝROBKU
- JEDNÁ SE O SDK DESKY TL. 12,5 MM NEBO 15,0 MM S VLOŽENÍM MINERÁLNÍ VATY NEBO BEZ. DO DLOUHODOBĚ VLHKÝCH PROSTOR, OBYČEJNÉ, PROTIPOŽÁRNÍ NA ZAVĚŠENÝCH NEBO KOTVENÝCH NA OCELOVÉ KONSTRUKCI PŘIPEVNĚNÝCH KE STROPNÍ KONSTRUKCI, NEBO KE ZDIVU ČI VOLNĚ STOJÍCÍ
- V KASTLÍKÁCH VEDENO TZB S MOŽNOSTÍ KOTVENÍ INSTALACÍ

Označení	m2
S01 (2X12,5; TYP DESKY"H2")	2,84
S01 (2X12,5; TYP DESKY"H2")	0,94

3,78 m2

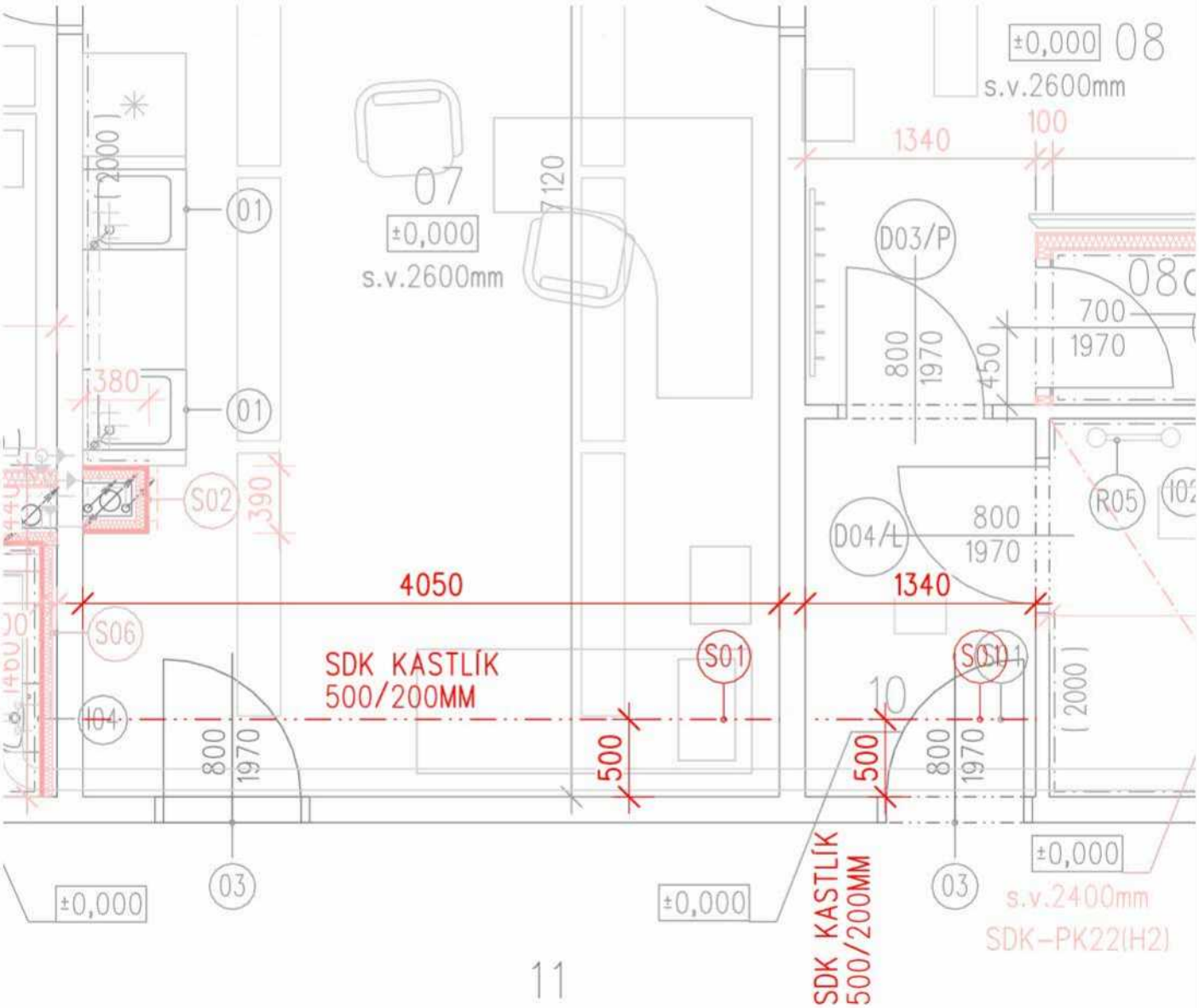

POZNÁMKA
- PROVEDENÍ SDK KONSTRUKCE BUDE DLE SMĚRNÝCH DETAILŮ A PROVÁDĚCÍCH PŘEDPISŮ DODAVATELE VÝROBKU
- K JEDNOTLIVÝM KONSTRUKCÍM DOLOŽIT KATALOGOVÝ LIST SYSTÉMOVÉHO "CERTIFIKOVANÉHO " PROVEDNÍ
- POŽADAVKY NA POŽÁRNÍ ODOLNOST VIZ POŽÁRNĚ BEZPEČNOSTNÍ ŘEŠENÍ
- SPOJOVACÍ MATERIÁL A VEŠKERÉ PRVKY VÝROBKU NUTNÉ K ŘÁDNÉMU DOKONČENÍ DÍLA JSOU SOUČÁSTÍ DODÁVKY

TABULKA OSTATNÍCH PRVKŮ

STAVEBNÍ ÚPRAVY A ZMĚNA UŽÍVÁNÍ – ORDINACE PL V DOMOVĚ PRO SENIORY ČP. 2031 ŽIŽKOVA

SDK KONSTRUKCE A DVÍŘKA DO SDK VAR. ZDIVA – OBECNÉ VYBAVENÍ, SPECIFIKACE

POL.	POZNÁMKA	POPIS	POČET KUSŮ
	výkr. č.		

SDK TYPOVÉ PŘEDSTĚNY W629 + MW 40 MM, TL. 75 MM, Rw 38 [dB]
A KASTLÍKY (SVISLÉ) BLÍŽE NESPECIFIKOVANÉ
- SCHÉMATICKÉ DETAILY VIZ VYPIS VÝROBKU
- JEDNÁ SE O SDK DESKY TL. 12,5 MM NEBO 15,0 MM S VLOŽENÍM MINERÁLNÍ VATY NEBO BEZ. DO DLOUHODOBĚ VLHKÝCH PROSTOR, OBYČEJNÉ, PROTIPOŽÁRNÍ NA ZAVĚŠENÝCH NEBO KOTVENÝCH NA OCELOVÉ KONSTRUKCI PŘIPEVNĚNÝCH KE STROPNÍ KONSTRUKCI, NEBO KE ZDIVU ČI VOLNĚ STOJÍCÍ
- V PŘEDSTĚNÁCH A KASTLÍKÁCH VEDENO TZB S MOŽNOSTÍ KOTVENÍ INSTALACÍ

Označení	m2
S02 (2X12,5; TYP DESKY"H2")	3,04
S03 (2X12,5; TYP DESKY"H2")	2,86
S06 (2X12,5; TYP DESKY"H2")	3,80
DVÍŘKA	4 ks
PROTIPOŽARNÍ UCPÁVKA min.EI 30	2 ks

9,70 m2

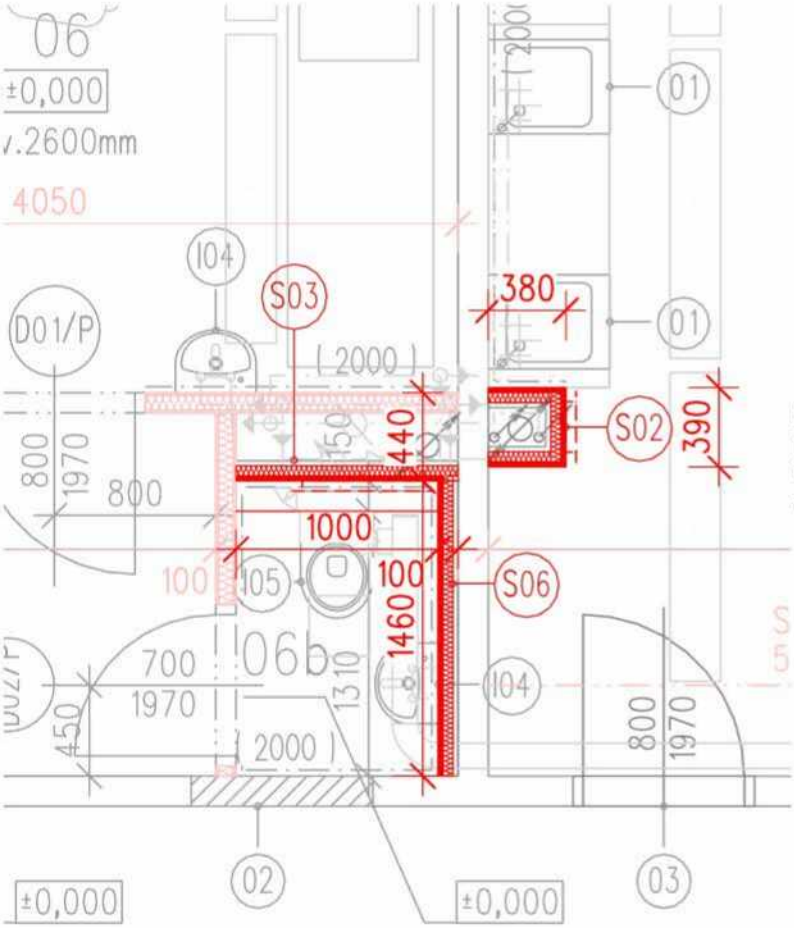

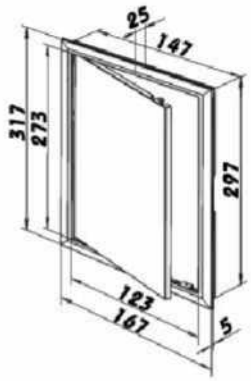

BARVA:	BÍLÁ	BÍLÁ
MATERIÁL:	PLAST ABS	PLAST ABS
VNITŘNÍ ROZMĚR:	297 X 123 mm	597 X 373 mm
VENKOVNÍ ROZMĚR:	317 X 167 mm	617 X 417 mm

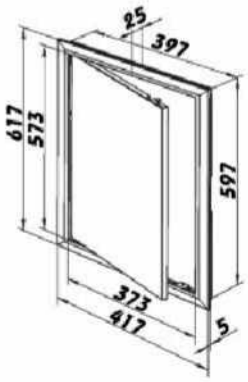

PROSTUPY POTRUBÍ POŽÁRNĚ DĚLÍCÍMI KONSTRUKCEMI S POUŽITÍM POŽÁRNĚ BEZPEČNOSTNÍCH ZAŘÍZENÍ – VÝROBKŮ (POŽÁRNÍCH PŘEPÁŽEK NEBO UCPÁVEK).
PŘI POSTUPU PLASTOVÉHO POTRUBÍ O PRŮMĚRU VĚTŠÍM NEŽ 100 mm (SV. PRŮŘEZ 8 000 mm²) U SVISLÉHO PORUBÍ NEBO PRŮMĚRU VĚTŠÍM NEŽ 125 mm (SV. PRŮŘEZ VĚTŠÍ NEŽ 12 500 mm²)
U LEŽATÉHO POTRUBÍ SE MUSÍ TĚSNĚNÍ ŘEŠIT PROTIPOŽÁRNÍMI MANŽETAMI – NAPŘ. PROMASTOP FC.
UPOZORNĚNÍ: MONTÁŽ S MATERIÁLY FIRMY PROMAT MŮŽE PROVÁDĚT JEN ODBORNÁ FIRMA, PROŠKOLENÁ F. PROMAT.

DVÍŘKA PRO MONTÁŽ NA STĚNU A DO OBLKADU, DO ZDI, JEDNODUCHÁ MONTÁŽ POMOCÍ ŠROUBŮ NEBO LEPIDLA , MOŽNOST MONTÁŽE DVÍŘEK NA LEVOU NEBO PRAVOU STRANU, HORIZONTÁLNÍ NEBO VERTIKÁLNÍ MONTÁŽ, VYROBENO Z HMOTY ABS S PŘÍDAVKEM UV STABILIZÁTORU, MOŽNOST MONTÁŽE DO VLHKÝCH PROSTŘEDÍ, LEHKÉ OTEVÍRÁNÍ A ZAVÍRÁNÍ DVÍŘEK,

POZNÁMKA
- PROVEDENÍ SDK KONSTRUKCE BUDE DLE SMĚRNÝCH DETAILŮ A PROVÁDĚCÍCH PŘEDPISŮ DODAVATELE VÝROBKU
- K JEDNOTLIVÝM KONSTRUKCÍM DOLOŽIT KATALOGOVÝ LIST SYSTÉMOVÉHO "CERTIFIKOVANÉHO " PROVEDNÍ
- POŽADAVKY NA POŽÁRNÍ ODOLNOST VIZ POŽÁRNĚ BEZPEČNOSTNÍ ŘEŠENÍ
- SPOJOVACÍ MATERIÁL A VEŠKERÉ PRVKY VÝROBKU NUTNÉ K ŘÁDNÉMU DOKONČENÍ DÍLA JSOU SOUČÁSTÍ DODÁVKY

TABULKA OSTATNÍCH PRVKŮ

STAVEBNÍ ÚPRAVY A ZMĚNA UŽÍVÁNÍ – ORDINACE PL V DOMOVĚ PRO SENIORY ČP. 2031 ŽIŽKOVA

SDK KONSTRUKCE A DVÍŘKA DO SDK VAR. ZDIVA – OBECNÉ VYBAVENÍ, SPECIFIKACE

POL.	POZNÁMKA	POPIS	POČET KUSŮ
	výkr. č.		

SDK TYPOVÉ PŘEDSTĚNY W629 + MW 40 MM, TL. 75 MM, Rw 38 [dB]
A KASTLÍKY (SVISLÉ) BLÍŽE NESPECIFIKOVANÉ
- SCHÉMATICKÉ DETAILY VIZ VYPIS VÝROBKU
- JEDNÁ SE O SDK DESKY TL. 12,5 MM NEBO 15,0 MM S VLOŽENÍM MINERÁLNÍ VATY NEBO BEZ. DO DLOUHODOBĚ VLHKÝCH PROSTOR, OBYČEJNÉ, PROTIPOŽÁRNÍ NA ZAVĚŠENÝCH NEBO KOTVENÝCH NA OCELOVÉ KONSTRUKCI PŘIPEVNĚNÝCH KE STROPNÍ KONSTRUKCI, NEBO KE ZDIVU ČI VOLNĚ STOJÍCÍ
- V PŘEDSTĚNÁCH A KASTLÍKÁCH VEDENO TZB S MOŽNOSTÍ KOTVENÍ INSTALACÍ

Označení	m2
S04 (2X12,5; TYP DESKY"H2")	3,51
S05 (2X12,5; TYP DESKY"H2")	2,34
	5,85 m2

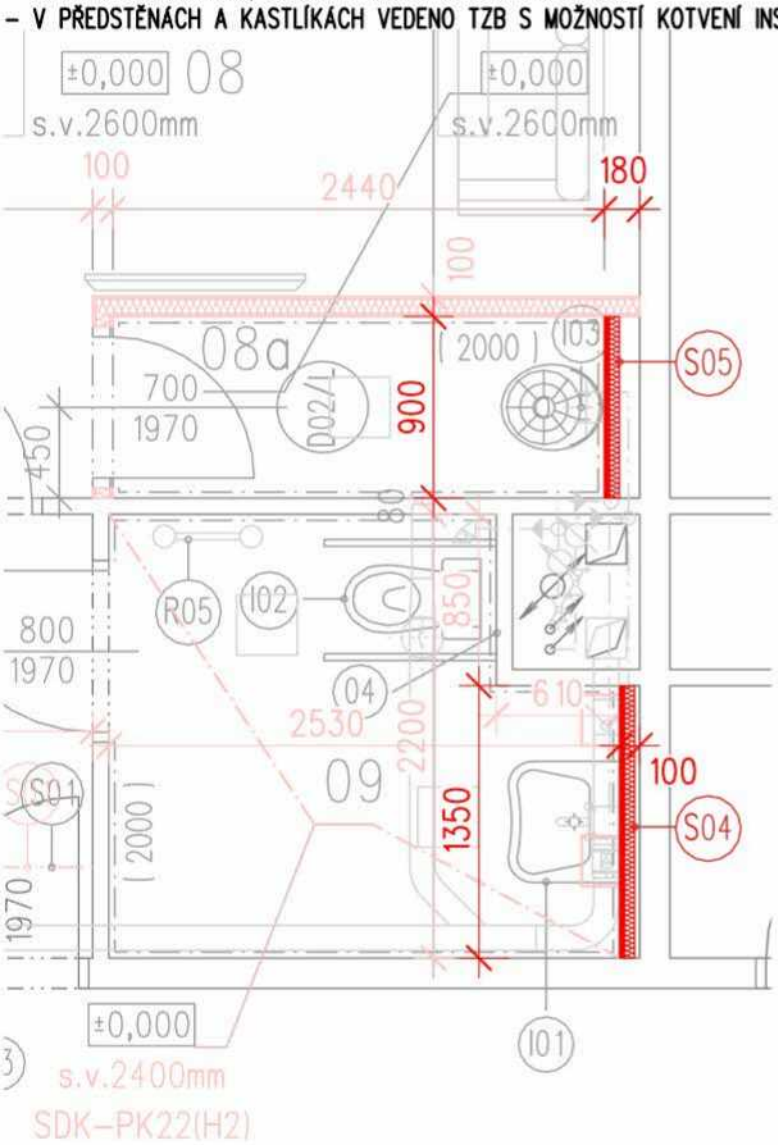

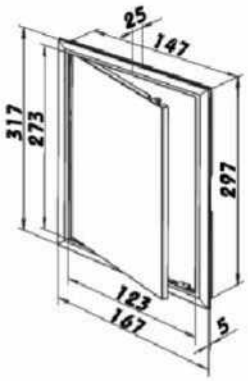

BARVA:	BÍLÁ	BÍLÁ
MATERIÁL:	PLAST ABS	PLAST ABS
VNITŘNÍ ROZMĚR:	297 X 123 mm	597 X 373 mm
VENKOVNÍ ROZMĚR:	317 X 167 mm	617 X 417 mm

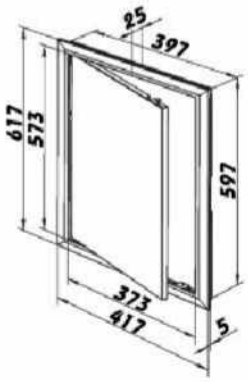

DVÍŘKA PRO MONTÁŽ NA STĚNU A DO OBLKADU, DO ZDI, JEDNODUCHÁ MONTÁŽ POMOCÍ ŠROUBŮ NEBO LEPIDLA , MOŽNOST MONTÁŽE DVÍŘEK NA LEVOU NEBO PRAVOU STRANU, HORIZONTÁLNÍ NEBO VERTIKÁLNÍ MONTÁŽ, VYROBENO Z HMOTY ABS S PŘÍDAVKEM UV STABILIZÁTORU, MOŽNOST MONTÁŽE DO VLHKÝCH PROSTŘEDÍ, LEHKÉ OTEVÍRÁNÍ A ZAVÍRÁNÍ DVÍŘEK,

POZNÁMKA
- PROVEDENÍ SDK KONSTRUKCE BUDE DLE SMĚRNÝCH DETAILŮ A PROVÁDĚCÍCH PŘEDPISŮ DODAVATELE VÝROBKU
- K JEDNOTLIVÝM KONSTRUKCÍM DOLOŽIT KATALOGOVÝ LIST SYSTÉMOVÉHO "CERTIFIKOVANÉHO " PROVEDNÍ
- POŽADAVKY NA POŽÁRNÍ ODOLNOST VIZ POŽÁRNĚ BEZPEČNOSTNÍ ŘEŠENÍ
- SPOJOVACÍ MATERIÁL A VEŠKERÉ PRVKY VÝROBKU NUTNÉ K ŘÁDNÉMU DOKONČENÍ DÍLA JSOU SOUČÁSTÍ DODÁVKY

TABULKA OSTATNÍCH PRVKŮ

STAVEBNÍ ÚPRAVY A ZMĚNA UŽÍVÁNÍ – ORDINACE PL V DOMOVĚ PRO SENIORY ČP. 2031 ŽIŽKOVA

PODLAHOVÁ KRYTINA – OBECNÉ VYBAVENÍ, SPECIFIKACE

POL.	POZNÁMKA	POPIS	POČET KUSŮ
	výkr. č.		
		ZATĚŽOVÉ PVC XTREME (CLASS 34) VHODNÉ DO NEJVÍCE ZATĚŽOVANÝCH VEŘEJNÝCH, KOMERČNÍCH I PRŮMYSLOVÝCH PROSTOR. VYSOKÉ REZISTENCI VDĚČÍ KOLEKCE TAKÉ POVRCHOVÉ ÚPRAVĚ PUR. MIN. PARAMETRY DLE TABULKY.	75 m²
		FABIONOVÉ A KRYCÍ PROFILY Z PVC S INTEGROVANÝM ŘEŠENÍM, A PŘECHODEM PODLAHOVINY NA STĚNU VE FORMĚ LIŠTY. FABIONOVÉ A KRYCÍ PROFIL 2 V 1 PRO HOMOGENNÍ I HETEROGENNÍ PODLAHOVOU KRYTINU	76 mb

PRODUCT INFORMATION			
Norm	EN ISO 10582		
Intensity of use	ISO 10874 (EN 685)	23 domestic heavy 34 commercial very heavy 43 industrial heavy	class
Total thickness	EN ISO 24346 (EN 428)	2,00	mm
Wear layer	EN ISO 24340 (EN 429)	0,70	mm
Abrasion group	EN 660-2	T	class
Total weight	EN ISO 23997 (EN 430)	2800	g/m²
Standard width	EN ISO 24341 (EN 426)	2 3 4*	m
Standard length	EN ISO 24341 (EN 426)	+/- 22	m
TECHNICAL INFORMATION			
Dimensional stability	EN ISO 23999 (EN 434)	≤ 0,40	%
Curling	EN ISO 23999	≤ 8	mm
Light stability	EN ISO 105 B02	≥ 6	degree
Residual indentation	EN ISO 24343-1 (EN 433)	≤ 0,10	mm
Impact sound improvement	EN ISO 717/2	ΔLw 6	dB
Dynamic coefficient of friction	EN 13893	> 0,60	
Slip resistance (ramp test with oil)	DIN 51130	R10	scale
Reaction to fire Report number VN_F 031360.4	EN 13501-1	Bfl-s1	class
Underfloor heating	EN 12667	suitable	
Thermal resistance	ISO 8302	0,014	m².K/W
Thermal conductivity	EN 12524	0,14	W/(m.K)
Chemical resistance	ISO 26987 (EN 423)	resistant	
Static electrical propensity	EN 1815	< 2kV	on concrete
Delamination test (peel resistance)	EN ISO 24345	>50N/50mm	
Furniture leg resistance	ISO 16581 (EN 424)	no damage	
Castor chair resistance	EN ISO 4918	suitable (type wheel H)	
Anti bacterial treatment	EN ISO 846	yes	
Pendulum test	CENTS 15676:2007	42+	
Cold welding	Werner Müller	type A	
Hot welding		matching welding rods	

* check individual ref. for available widths

SOKLOVÉ ŘEŠENÍ (FABIONOVÉ A KRYCÍ PROFIL 2 V 1)

BAREVNÉ ŘEŠENÍ

POZNÁMKA
- PROVEDENÍ BUDE DLE SMĚRNÝCH DETAILŮ A PROVÁDĚCÍCH PŘEDPISŮ DODAVATELE VÝROBKU
- K JEDNOTLIVÝM KONSTRUKCÍM DOLOŽIT KATALOGOVÝ LIST SYSTÉMOVÉHO "CERTIFIKOVANÉHO " PROVEDNÍ
- PŘED OBJEDNÁNÍM ODSOUHASIT V RÁCI AUTORSKÉHO DOZORU.
- SPOJOVACÍ MATERIÁL A VEŠKERÉ PRVKY VÝROBKU NUTNÉ K ŘÁDNÉMU DOKONČENÍ DÍLA JSOU SOUČÁSTÍ DODÁVKY